PMMTN... Základna montážna

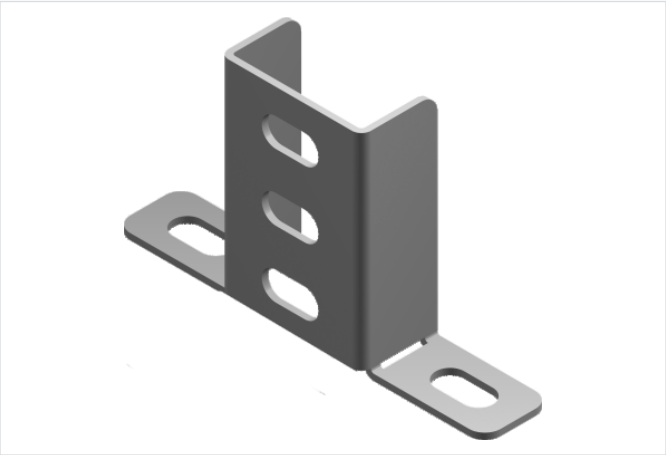

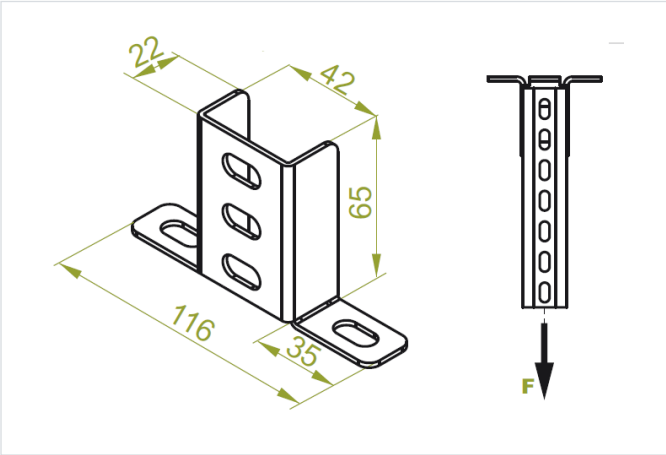

Hrúbka plechu: 3.0 mm

- Zavesenie káblových trás.

Materiál

- S - oceľ pozinkovaná metódou Sendzimir STN EN 10346:2015

Dostupné povrchové úpravy:

- FP - zinkované metódou zinkových lamiel STN EN ISO 10683:2018
- E - nerezová oceľ
- L - lakovanie v štandardnej farbe RAL
- MC - oceľ s povlakom Magnelis®

Doplňujúce informácie

- Pasuje na profily: CW...40H35..., CW...40H40... a CM...41H41...

Verzie

Symbol	Katalógové číslo	Hmotnosť 1 ks (kg)	Množstvo (ks)
PMMTN S	741107	0.21	50

Graf zaťaženia

