PMMN... Základna montážna

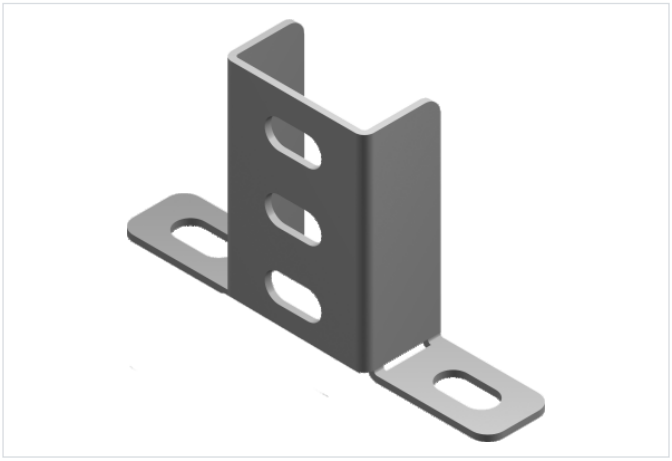

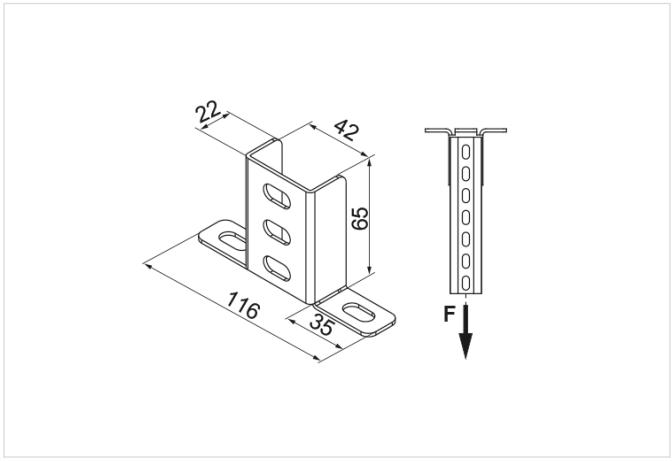

Hrúbka plechu: 2.0 mm

- Zavesenie káblových trás.

Materiál

- S - oceľ pozinkovaná metódou Sendzimir STN EN 10346:2015
- MC - oceľ s povlakom Magnelis®

Dostupné povrchové úpravy:

- FP - zinkované metódou zinkových lamiel STN EN ISO 10683:2018
- E - nerezová oceľ
- L - lakovanie v štandardnej farbe RAL

Doplňujúce informácie

- Pasuje na profily C...40H20..., CW...40H22..., CMS...41H21..., CM...41H21... a CM...41H21...F

Verzie

Symbol	Katalógové číslo	Hmotnosť 1 ks (kg)	Množstvo (ks)
MATERIÁL: S - OCEĽ POZINKOVANÁ METÓDOU SENDZIMIR			
PMMN S	741007	0.14	50
MATERIÁL: MC - OCEĽ S POVLAKOM MAGNELIS®			
PMMN MC	7410075	0.14	50

Graf zaťaženia

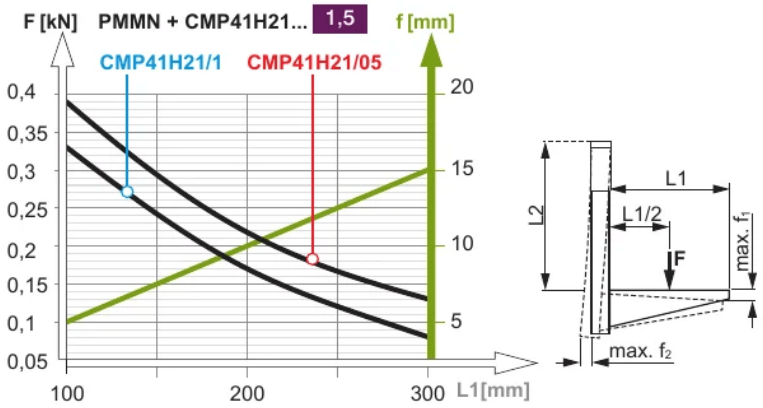

Popis výkresu jednostranného zaťaženia stropnej základne s C-uholníkom:

F - os prípustného zaťaženia

krivka zaťaženia

L1 - dĺžka výložníka

L2 - dĺžka konzoly (od stropu po výložník)

f - os odchýlky

krivka max. odchýlky L1/20 alebo L2/20

max. f_1 - odchylenie L1/20

max. f_2 - odchylenie L2/20