PMM... Montazny profil

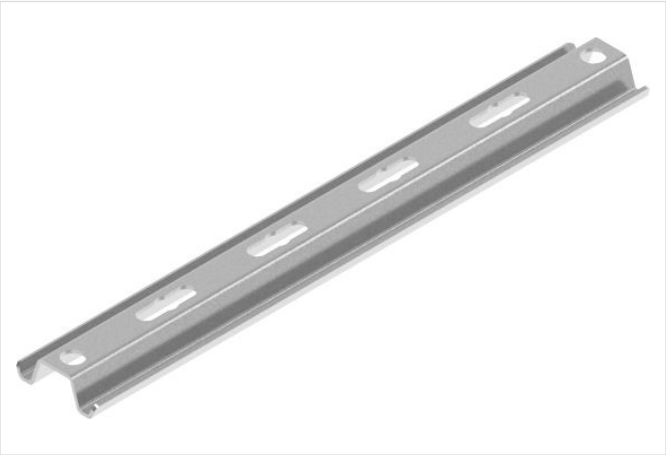

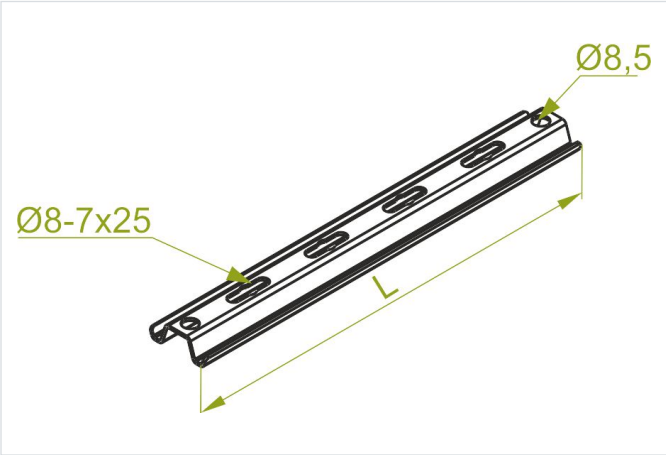

Nový výrobok: áno

- Zavesenie káblových trás.

Materiál

- S - oceľ pozinkovaná metódou Sendzimir STN EN 10346:2015

Dostupné povrchové úpravy:

- F - žiarovo zinkovaná oceľ STN EN ISO 1461:2023
- E - nerezová oceľ
- L - lakovanie v štandardnej farbe RAL

Verzie

Symbol	Katalógové číslo	Dĺžka L (mm)	Hmotnosť 1 ks (kg)	Množstvo (ks)
PMM50 S	901105	90	0.06	20
PMM100 S	901110	140	0.09	20
PMM150 S	901115	190	0.12	20
PMM200 S	901120	240	0.15	20
PMM300 S	901130	340	0.21	20
PMM400 S	901140	440	0.27	20