Káblové nosné systémy › Nosné a montážne prvky › Nástenné výložníky

PMDD50... Priama základňa výložníka - žiarový zinok

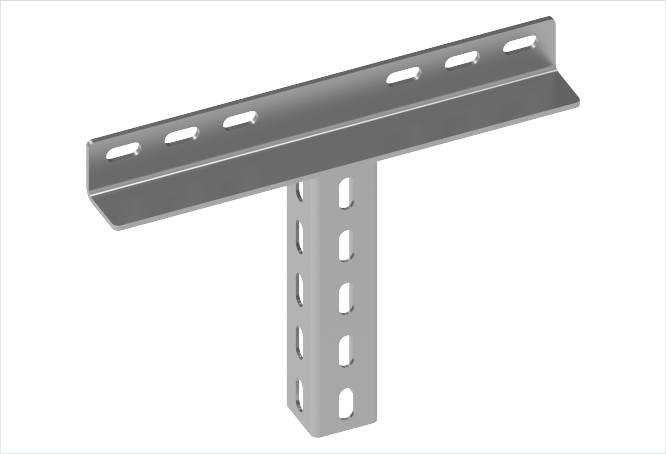

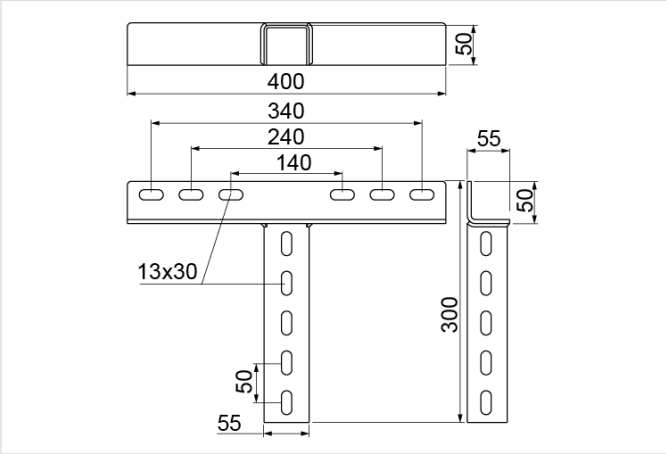

Nový výrobok: áno

- Montáž ťažkých výložníkov na oceľové a betónové konštrukcie.

Materiál

- F - oceľ žiarovo zinkovaná ponorom STN EN ISO 1461:2023

Na objednávku:

- E - nerezová oceľ
- L - lakovanie v štandardnej palete RAL

Verzie

Symbol	Katalógové číslo	Maximálne zaťaženie Fmax (kN)	Hmotnosť 1 ks (kg)	Množstvo (ks)
PMDD50 F	722402	2.80	3.12	1

Príklady použitia

