PM... Montážny profil



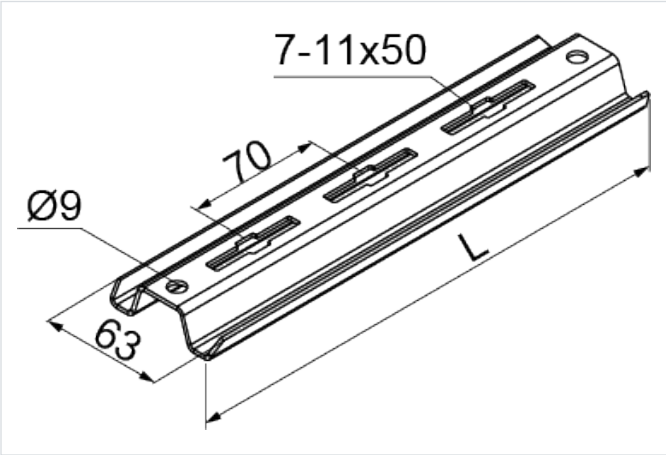

Nový výrobok: áno

- Zavesenie káblových trás.

Materiál

- S - oceľ pozinkovaná metódou Sendzimir STN EN 10346:2015

Dostupné povrchové úpravy:

- F - žiarovo zinkovaná oceľ STN EN ISO 1461:2023
- E - nerezová oceľ
- L - lakovanie v štandardnej farbe RAL

Verzie

Symbol	Dĺžka L (mm)	Katalógové číslo	Hmotnosť 1 ks (kg)	Množstvo (ks)
PM100 S	150	901410	0.22	20
PM150 S	200	901415	0.30	20
PM200 S	250	901420	0.38	20
PM300 S	350	901430	0.54	20
PM400 S	450	901440	0.70	20
PM500 S	550	901450	0.85	20
PM600 S	650	901460	1	20