Káblové nosné systémy › Nosné a montážne prvky › Uholníky

PLT30/2... Perforovaná oceľová pásovina

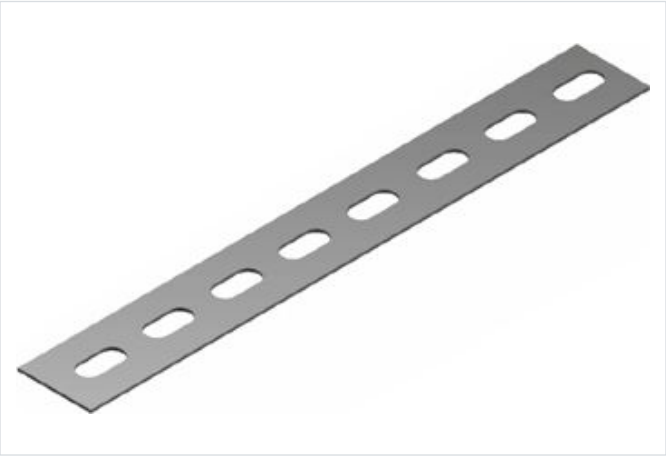

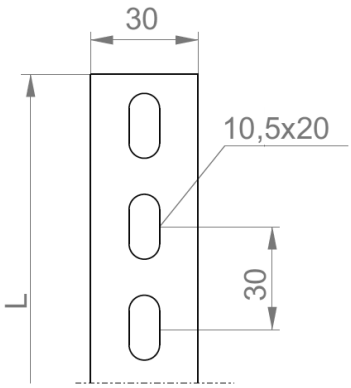

Hrúbka plechu: 3.0 mm

- Zavesenie inštalačných prvkov, tvorba rôznych typov svoriek.

Materiál

- S - oceľ pozinkovaná metódou Sendzimir STN EN 10346:2015

Dostupné povrchové úpravy:

- E - nerezová oceľ
- L - lakovanie v štandardnej farbe RAL

Verzie

Symbol	Katalógové číslo	Dĺžka L (mm)	Maximálne zaťaženie Fmax (kN)	Množstvo v balení (ks / m)	Hmotnosť (1 m) (kg)
PLT30/2 S	640720	2 000	3.50	25 / 50	0.45