Káblové nosné systémy › Nosné a montážne prvky › Uholníky

PLM25/2... Perforovaná oceľová pásovina

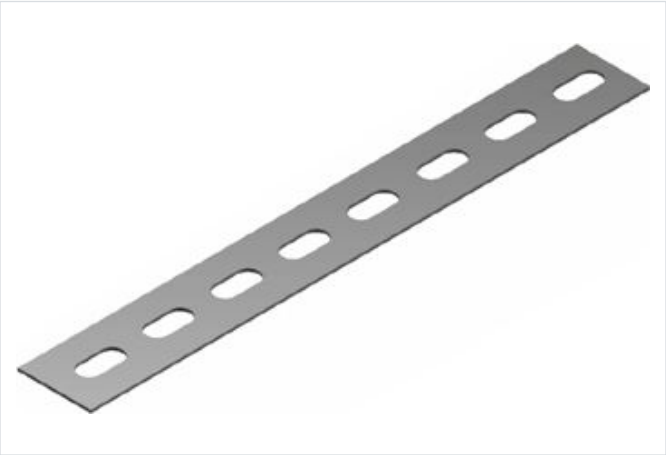

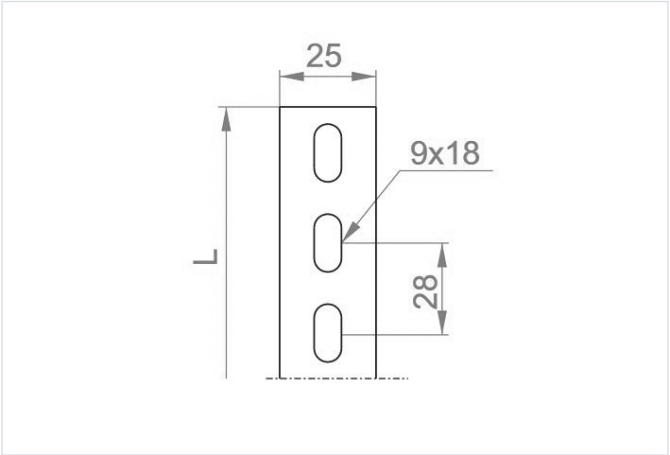

Hrúbka plechu: 2.5 mm

- Zavesenie inštalačných prvkov, tvorba rôznych typov svoriek.

Materiál

- S - oceľ pozinkovaná metódou Sendzimir STN EN 10346:2015

Dostupné povrchové úpravy:

- E - nerezová oceľ
- L - lakovanie v štandardnej farbe RAL

Verzie

Symbol	Katalógové číslo	Dĺžka L (mm)	Maximálne zaťaženie Fmax (kN)	Hmotnosť (1 m) (kg)	Množstvo v balení (ks / m)
PLM25/2 S	640620	2 000	2.50	0.37	25 / 50