PGS... Závitová tyč - galvanický zinok



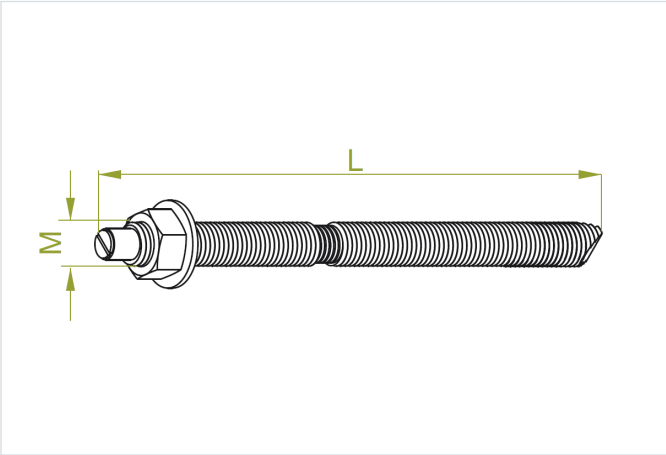

Nový výrobok: áno
Funkčná odolnosť v požiari: E-90

- Montáž oceľových konštrukcií, koľajníc, výložníkov, rebríkov, káblových trás, schodísk, brán, fasád a montáž s odsadením aj drevených konštrukcií.

Materiál

- G - galvanicky pozinkovaná oceľ STN EN ISO 2081

Dostupné povrchové úpravy:

- E - nerezová oceľ

Doplňujúce informácie

- POZNÁMKA!
- Na použitie s maltou ZI300 v plnom betóne

Verzie

Symbol	Rozmer M (mm)	Dĺžka L (mm)	Maximálna užitočná dĺžka	Efektívna kotviaca hĺbka hef (mm)	Pevnosť v ťahu (kN)	Hmotnosť 1 ks (kg)	Katalógové číslo	Množstvo (ks)
PGSM8x110 G	8	110	13	80	8.80	0.04	653301	10
PGSM10x130 G	10	130	20	90	12.30	0.08	653401	10
PGSM12x160 G	12	160	25	110	19.70	0.14	653501	10

Príklady použitia

