PGM... Závitová tyč 1m - galvanický zinok

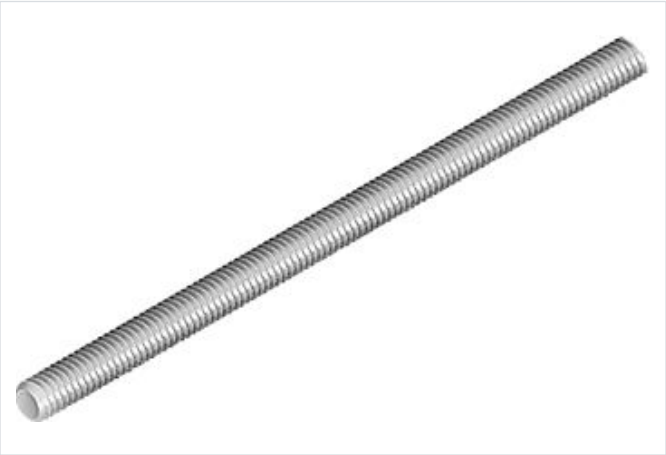

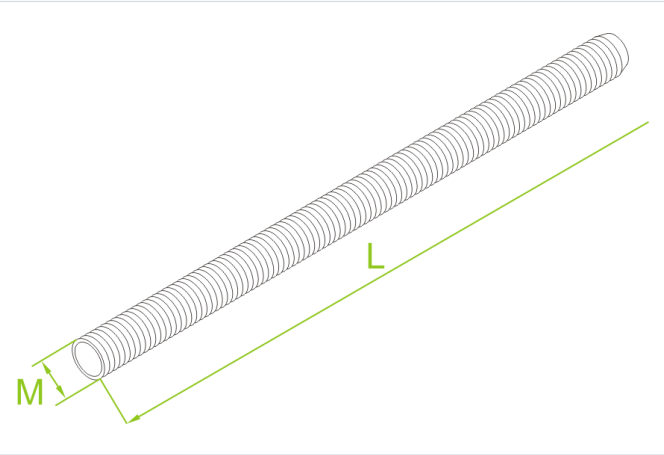

Funkčná odolnosť v požiari: E-90

- Zavesenie káblových trás.

Materiál

- G - galvanicky pozinkovaná oceľ STN EN ISO 2081

Dostupné povrchové úpravy:

- E - nerezová oceľ

Doplňujúce informácie

- Materiálová trieda 5.8

Verzie

Symbol	Závit M (mm)	Dĺžka L (mm)	Pevnosť v ťahu (kN)	Hmotnosť 1 ks (kg)	Katalógové číslo	Množstvo (ks)
PGM6/1 G	6	1 000	10.40	0.16	650301	50
PGM6/2 G	6	2 000	10.40	0.32	650401	50
PGM6/3 G	6	3 000	10.40	0.48	651401	50
PGM8/01 G	8	100	19	0.03	650501	100
PGM8/02 G	8	200	19	0.06	650601	100
PGM8/03 G	8	300	19	0.09	650701	50
PGM8/1 G	8	1 000	19	0.32	650801	50
PGM8/2 G	8	2 000	19	0.64	650901	25
PGM8/3 G	8	3 000	19	0.96	651501	25
PGM10/1 G	10	1 000	30.20	0.49	651001	25
PGM10/2 G	10	2 000	30.20	1	651101	25
PGM10/3 G	10	3 000	30.20	1.50	651601	25
PGM12/1 G	12	1 000	43.80	0.72	651201	25
PGM12/2 G	12	2 000	43.80	1.44	651301	20
PGM12/3 G	12	3 000	43.80	2.16	651701	10

Príklady použitia

