Káblové nosné systémy › Nosné a montážne prvky › Spojovacie prvky

# PGLO... /3E Hladká tyč - nerez



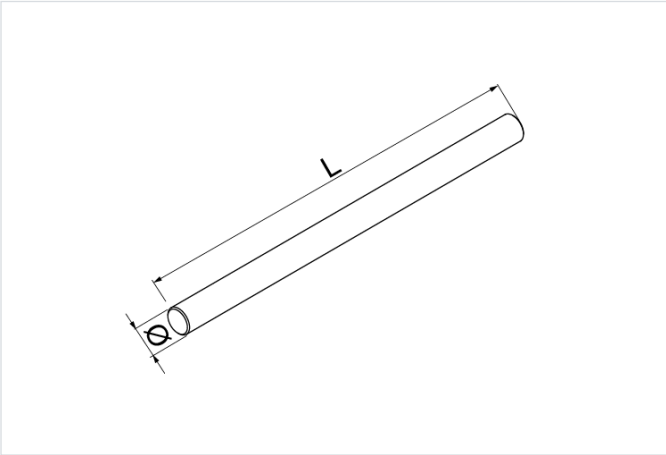


**Funkčná odolnosť v požiari:** E-90

- Zavesenie káblových trás.

## Materiál

- E - nerezová oceľ

## Verzie

| Symbol | Dĺžka L (mm) | Katalógové číslo | Hmotnosť 1 ks (kg) | Rozmer o (mm) | Množstvo (ks) |
|---|---|---|---|---|---|
| **PGLO6/3 E** | 3 000 | 675473 | 0.67 | 6 | 50 |
| **PGLO8/3 E** | 3 000 | 675483 | 1.19 | 8 | 50 |
| **PGLO10/3 E** | 3 000 | 615493 | 1.87 | 10 | 50 |