PGCM... Závitová tyč - galvanický zinok

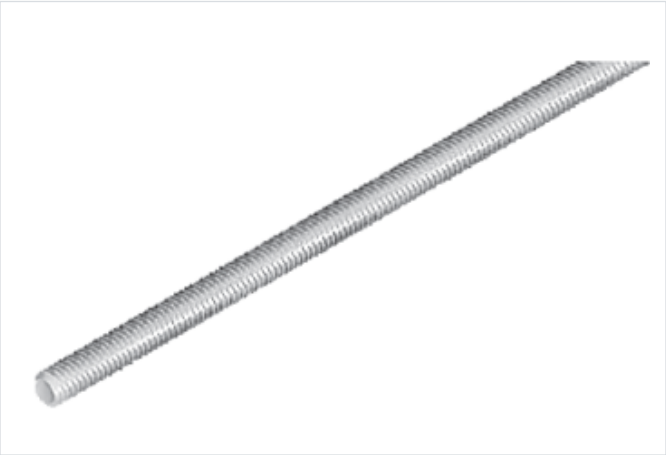

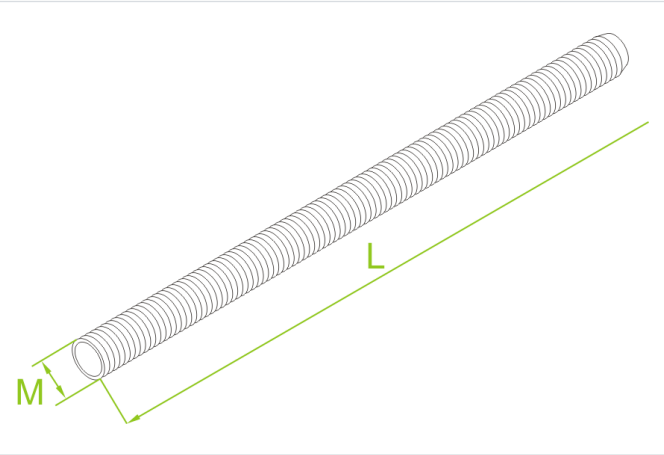

- Zavesenie káblových trás.

Materiál

- G - galvanicky pozinkovaná oceľ STN EN ISO 2081

Doplňujúce informácie

- Materiálová trieda 4.8

Verzie

Symbol	Závit M (mm)	Dĺžka L (mm)	Pevnosť v ťahu (kN)	Hmotnosť 1 ks (kg)	Katalógové číslo	Množstvo (ks)
PGCM6/1 G	6	1 000	8.44	0.12	652901	100
PGCM6/2 G	6	2 000	8.44	0.23	652301	50
PGCM6/3 G	6	3 000	8.44	0.36	652331	50
PGCM8/1 G	8	1 000	15.40	0.32	652401	50
PGCM8/2 G	8	2 000	15.40	0.64	652501	25
PGCM8/3 G	8	3 000	15.40	0.96	652701	25
PGCM10/1 G	10	1 000	24.40	0.49	653001	25
PGCM10/2 G	10	2 000	24.40	1	652601	25
PGCM10/3 G	10	3 000	24.40	1.50	652801	25
PGCM12/1 G	12	1 000	35.40	0.72	653101	25
PGCM12/2 G	12	2 000	35.40	1.44	653201	20
PGCM12/3 G	12	3 000	35.40	1.80	652900	20