PD9... Dištančná podložka



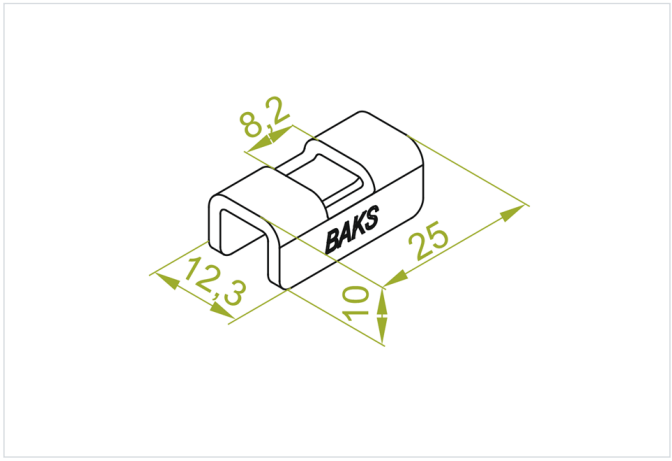

Hrúbka plechu: 2.0 mm
Funkčná odolnosť v požiari: E-90

- Pre konzoly WFMC..., WFML..., WFMCS... a WFMLS... a profily PMM... Použitie zaručuje stabilnú montáž.

Materiál

- S - oceľ pozinkovaná metódou Sendzimir STN EN 10346:2015
- MC - oceľ s povlakom Magnelis®

Dostupné povrchové úpravy:

- FP - zinkované metódou zinkových lamiel STN EN ISO 10683:2018
- E - nerezová oceľ
- L - lakovanie v štandardnej farbe RAL

Verzie

Symbol	Katalógové číslo	Hmotnosť 1 ks (kg)	Množstvo (ks)
MATERIÁL: S - OCEĽ POZINKOVANÁ METÓDOU SENDZIMIR			
PD9 S	803200	0.02	100
MATERIÁL: MC - OCEĽ S POVLAKOM MAGNELIS®			
PD9 MC	8032005	0.02	100