OS... Ohnivko závitové - galvanický zinok



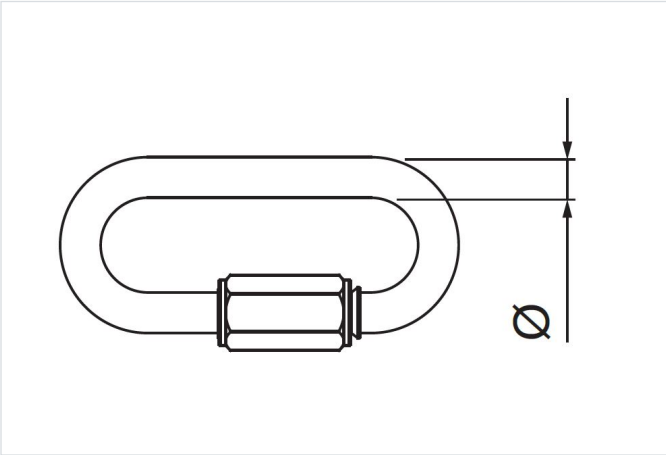

- Spájanie reťazí.

Materiál

- G - galvanicky pozinkovaná oceľ STN EN ISO 2081

Dostupné povrchové úpravy:

- E - nerezová oceľ

Verzie

Symbol	Katalógové číslo	Rozmer o (mm)	Maximálne zaťaženie Fmax (kN)	Množstvo (ks)
OS4 G	650115	4	0.40	100
OS5 G	650215	5	0.75	100
OS6 G	650315	6	1	100