NSR... Rýchloupínacia matica - kosoštvorcová - galvanický zinok

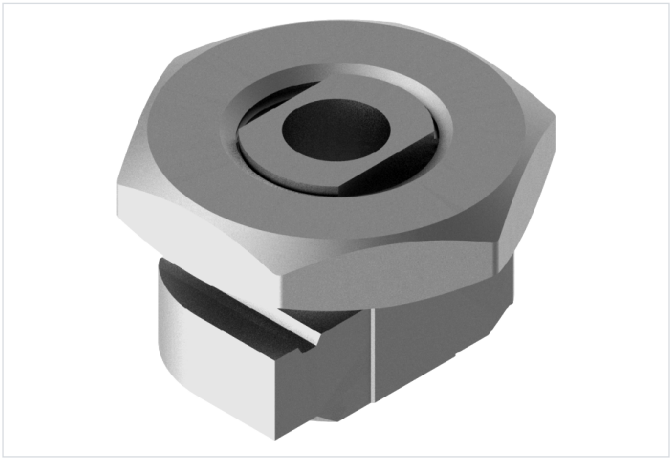

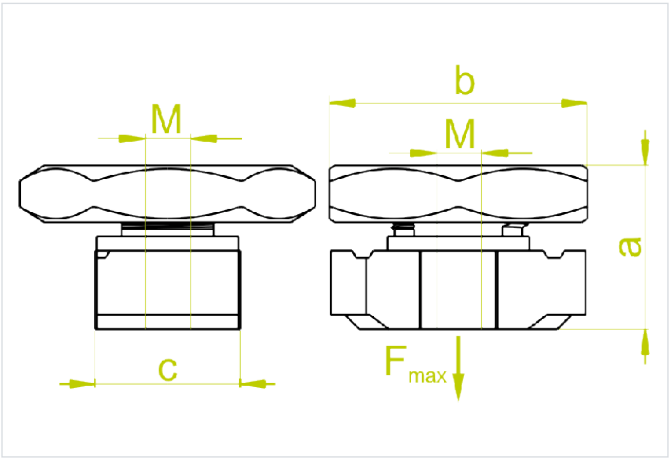

rýchla montáž: áno

- Zavesenie káblových trás pomocou závitových tyčí M8 alebo M10 a zosilnených alebo nosných profilov.

Materiál

- G - galvanicky pozinkovaná oceľ STN EN ISO 2081

Doplňujúce informácie

- Montáž na otvorenú stranu profilov

Verzie

Symbol	Katalógové číslo	Rozmer M (mm)	Rozmer a (mm)	Rozmer b (mm)	Rozmer c (mm)	Maximálne zaťaženie Fmax (kN)	Množstvo (ks)
NSRM8 G	650670	8	23	35	13	2.75	100
NSRM10 G	650770	10	23	35	13	3.75	100

Príklady použitia

