NSM... Rýchloupínacia matica (bal./100ks) - galvanický zinok

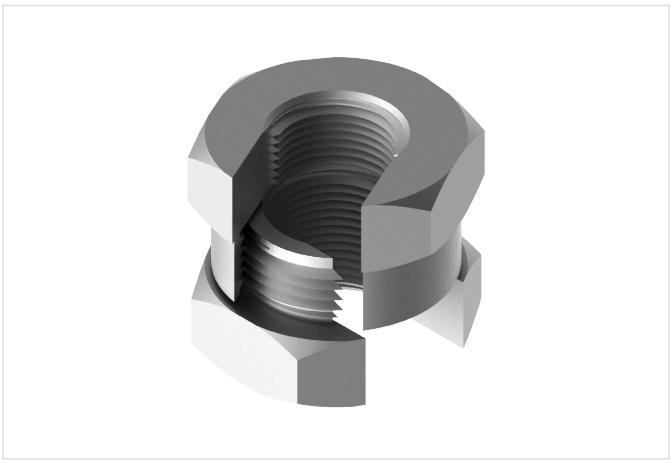

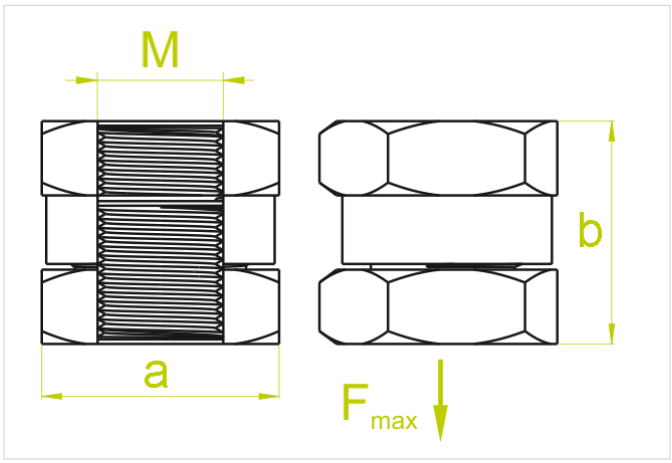

Nový výrobok: áno
rýchla montáž: áno

- Montáž C-uholníkov pomocou držiakov tyče UPNC... alebo UPNDP... na závitové tyče PG... bez potreby zdĺhavého otáčania matice po závitovej tyči.
- Skracuje čas montáže o 50 %.

Materiál

- G - galvanicky pozinkovaná oceľ STN EN ISO 2081

Doplňujúce informácie

- Rýchle rozšírenie existujúcej káblovej trasy zavesenej na závitových tyčiach M6, M8, M10 alebo M12

Verzie

Symbol	Katalógové číslo	Rozmer M (mm)	Rozmer a (mm)	Rozmer b (mm)	Maximálne zaťaženie Fmax (kN)	Množstvo (ks)
NSMM6 G	650170	6	16	14	1.65	100
NSMM8 G	650270	8	19	19	4.50	100
NSMM10 G	650470	10	19	19	6	100
NSMM12 G	650570	12	25	23	10	100

Príklady použitia

