NRS... Profilová matica - galvanický zinok



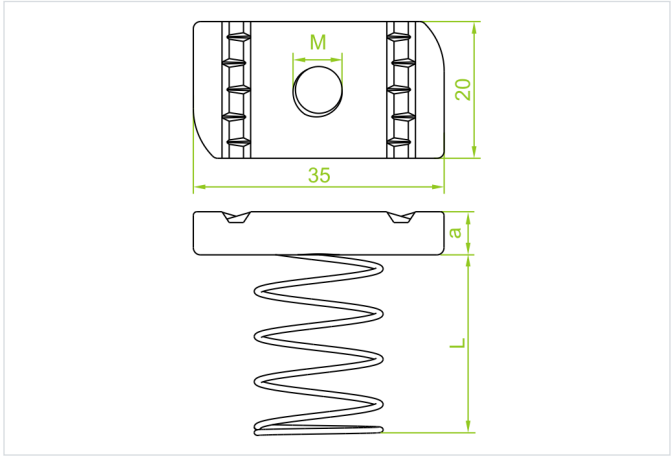

- Montáž prvkov systému na otvorenú stranu zosilnených a nosných profilov. Použitie matice uľahčuje montáž a poskytuje dodatočný prítlak.

Materiál

- G - galvanicky pozinkovaná oceľ STN EN ISO 2081

Dostupné povrchové úpravy:

- F - žiarovo zinkovaná oceľ STN EN ISO 1461:2023
- E - nerezová oceľ

Doplňujúce informácie

- Matica NRS M8/13 a M10/13 pasuje na profily: CWD40H22, CWP40H22, CWC40H22, CMD40H22
- Matica NRS M8/33 a M10/33 pasuje na profily: CWD40H35, CWP40H35, CWC40H35, CWD40H40, CWP/CWOP40H40, CWC40H40, CMP41H41, CMC41H41
- Použitie pružiny uľahčuje montáž tým, že zabraňuje pohybu matice
- Výber žiarovo zinkovaných skrutiek k žiarovo zinkovaným maticiam na špeciálnu objednávku (špeciálne vyhotovenie)
- Štandardné žiarovo zinkované skrutky nepasujú na žiarovo zinkované profilové matice

Verzie

Symbol	Katalógové číslo	Rozmer M (mm)	Rozmer L	Rozmer a (mm)	Množstvo (ks)
NRSM6/13 G	650275	6	13	6	100
NRSM6/33 G	650375	6	33	6	100
NRSM8/13 G	650350	8	13	6	100
NRSM8/33 G	650351	8	33	6	100
NRSM10/13 G	650360	10	13	8	100
NRSM10/33 G	650361	10	33	8	100
NRSM12/13 G	650475	12	13	8	100
NRSM12/33 G	650575	12	33	8	100

Príklady použitia

