NR... Matica rombová - galvanický zinok

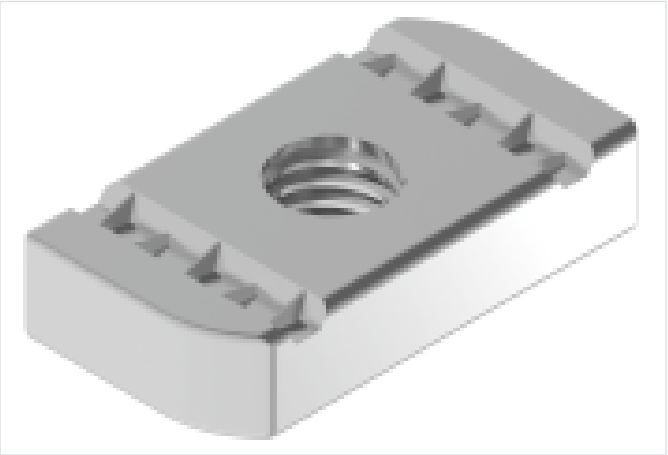

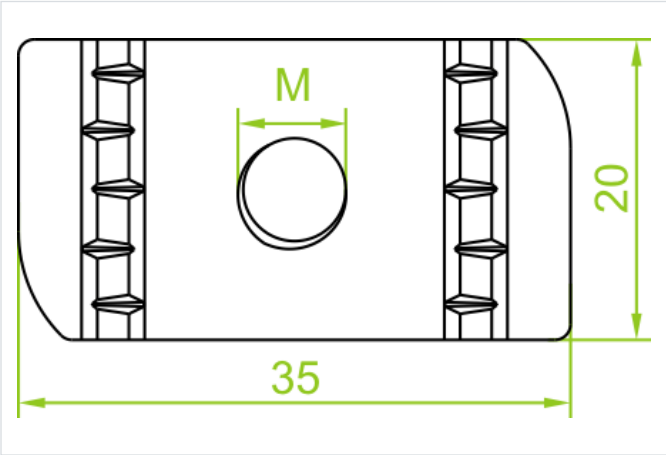

Funkčná odolnosť v požiari: E-90

- Montáž prvkov systému na otvorenú stranu zosilnených a nosných profilov. Použitie matice uľahčuje montáž a poskytuje dodatočný prítlak.

Materiál

- G - galvanicky pozinkovaná oceľ STN EN ISO 2081

Dostupné povrchové úpravy:

- F - žiarovo zinkovaná oceľ STN EN ISO 1461:2023
- E - nerezová oceľ

Doplňujúce informácie

- Matica pasuje na profily CM...41... a CW...40
- Výber žiarovo zinkovaných skrutiek k žiarovo zinkovaným maticiam na špeciálnu objednávku (špeciálne vyhotovenie)
- Štandardné žiarovo zinkované skrutky nepasujú na žiarovo zinkované profilové matice

Verzie

Symbol	Rozmer M (mm)	Rozmer a (mm)	Katalógové číslo	Množstvo (ks)
NRM6 G	6	35	650616	100
NRM8 G	8	35	650151	100
NRM10 G	10	35	650251	100
NRM12 G	12	35	650175	100