NPZCS... Matica dosky C-uholníka - žiarový zinok

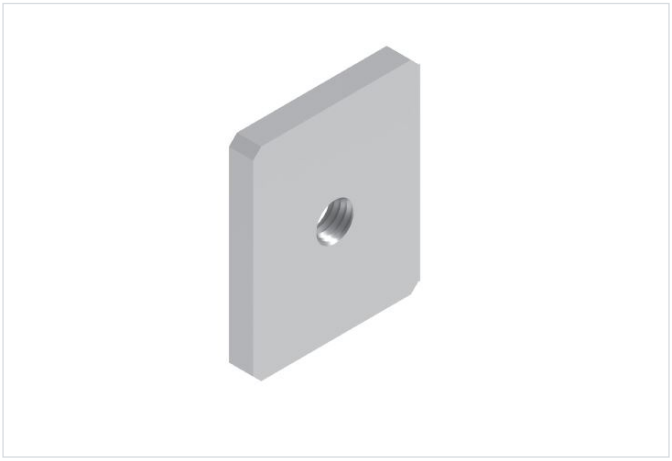

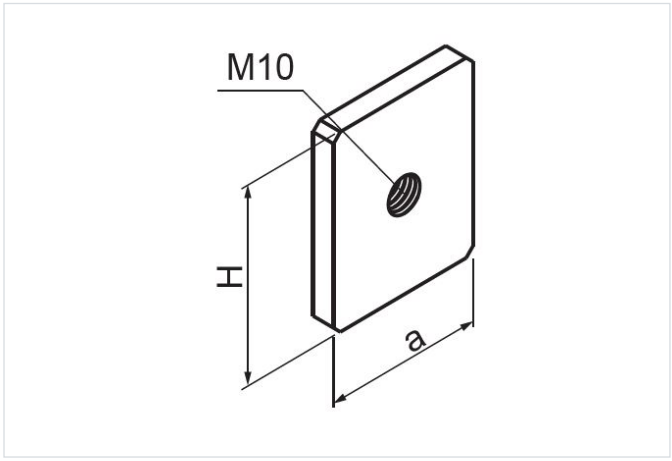

Nový výrobok: áno
Výrobok určený na vysoké zaťaženie: áno

- Montáž výložníkov na otvorenú stranu zosilneného alebo nosného profilu pomocou profilovej platničky PZCS...

Materiál

- F - žiarovo zinkovaná oceľ STN EN ISO 1461:2023

Dostupné povrchové úpravy:

- L - lakovanie v štandardnej farbe RAL

Doplňujúce informácie

- NPZCS50 vhodná k PZCS50 a C-uholníkom so šírkou 50 mm
- NPZCS80 vhodná k PZCS80 a C-uholníkom so šírkou 80 mm
- NPZCS100 vhodná k PZCS100 a C-uholníkom so šírkou 100 mm

Verzie

Symbol	Katalógové číslo	Šírka a (mm)	Rozmer H (mm)	Hmotnosť 1 ks (kg)	Množstvo (ks)
NPZCS50 F	750451	41	50	0.09	50
NPZCS80 F	750481	71	54	0.23	50
NPZCS100 F	750501	91	66	0.37	50