NKH... Uholnik I-nosníka - žiarový zinok



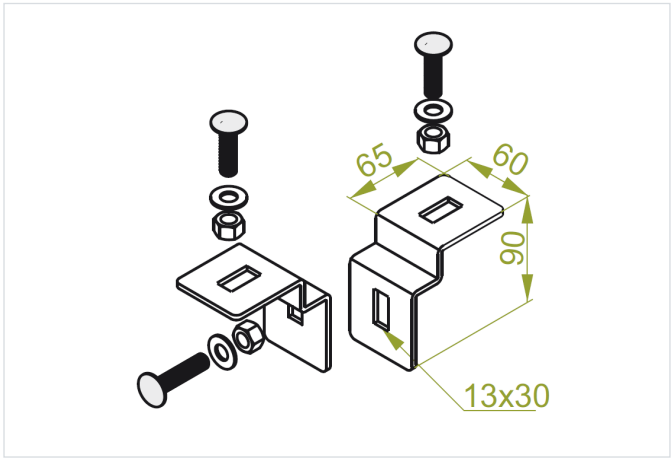

Funkčná odolnosť v požiari: E-90

- Používa sa ako prvok na spájanie I-nosníkov.

Materiál

- F - žiarovo zinkovaná oceľ STN EN ISO 1461:2023

Dostupné povrchové úpravy:

- L - lakovanie v štandardnej farbe RAL

Doplňujúce informácie

- Súprava obsahuje 2 ks NKH a 3 skrutky SGFM12x30

Verzie

Symbol	Katalógové číslo	Hmotnosť 1 ks (kg)	Množstvo (ks)
NKH F	700509	0.96	10