NK... Štvorhranná matica - galvanický zinok



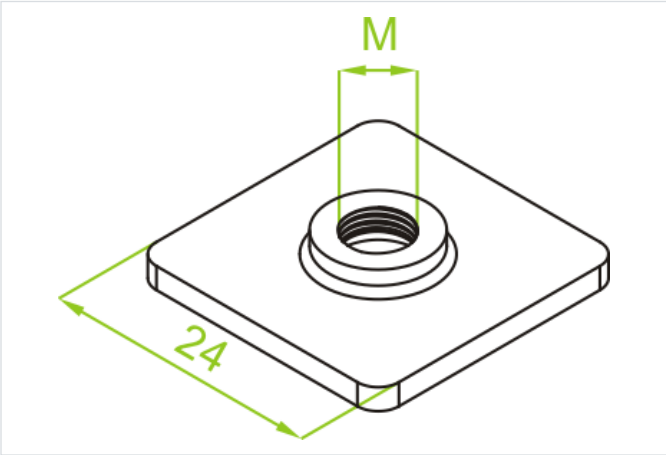

- Spájanie prvkov systému.

Materiál

- G - galvanicky pozinkovaná oceľ STN EN ISO 2081

Dostupné povrchové úpravy:

- FP - zinkované metódou zinkových lamiel STN EN ISO 10683:2018
- E - nerezová oceľ

Doplňujúce informácie

- Plynulé nastavenie montážnej polohy

Verzie

Symbol	Katalógové číslo	Rozmer M (mm)	Množstvo (ks)
NKM6 G	650147	6	100
NKM8 G	650247	8	100