NDS... Nástroj na osadzovanie zátĺkacích kotiev



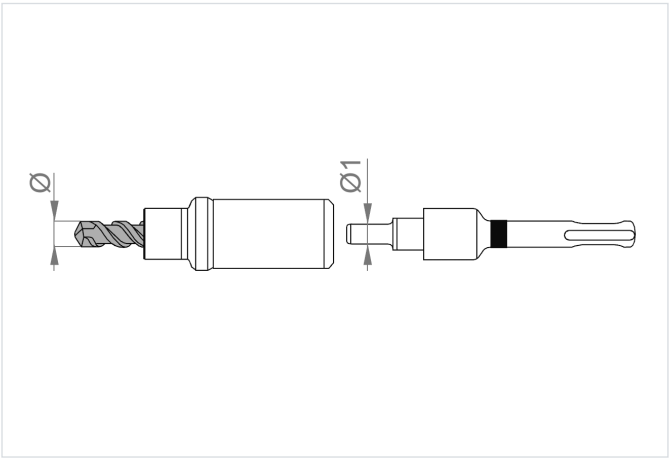

- Montáž rozperných objímok TRSK...

Doplňujúce informácie

- 2-dielny nástroj pozostávajúci z vrtáka s dĺžkou 25 mm a zarážača
- Súprava slúži na vyvŕtanie otvoru presne definovanej hĺbky pre objímku TRSK...
- Po vybratí vrtáka sa objímka osadí pomocou zarážača

Verzie

Symbol	Priemer vŕtaného otvoru Ø (mm)	Rozmer o (mm)	Katalógové číslo	Množstvo (ks)
NDS6	8	4.80	804603	1
NDS8	10	6.60	804703	1
NDS10	12	7.80	804803	1
NDS12	14	9.80	804903	1