Káblové nosné systémy › Nosné a montážne prvky › Uholníky

LWP... Spojka C-uholníka zosilnená otočná



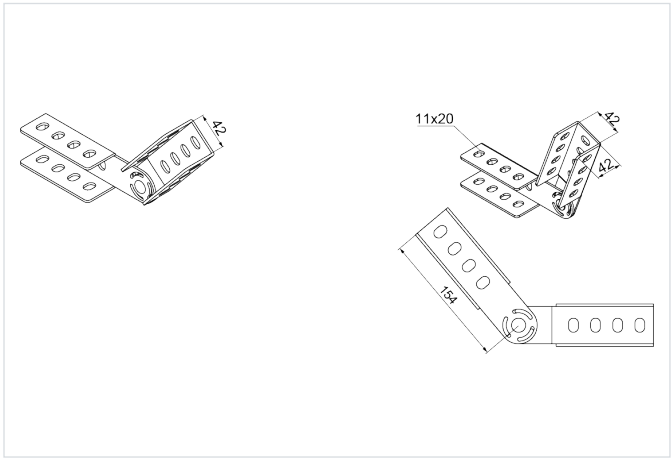

Hrúbka plechu: 3.0 mm

- Budovanie samostatne stojacich konštrukcií z profilov so šírkou 40 a 41 mm.

Materiál

- S - oceľ pozinkovaná metódou Sendzimir STN EN 10346:2015

Dostupné povrchové úpravy:

- F - žiarovo zinkovaná oceľ STN EN ISO 1461:2023
- E - nerezová oceľ
- L - lakovanie v štandardnej farbe RAL

Doplňujúce informácie

- Spojka pasuje na profily typu: CTM...40H40, CW...40H40 a CM...41H41

Verzie

Symbol	Hmotnosť 1 ks (kg)	Katalógové číslo	Množstvo (ks)
LWP S	0.53	661303	10

Príklady použitia

