LUWD... Adaptér závitovej tyče

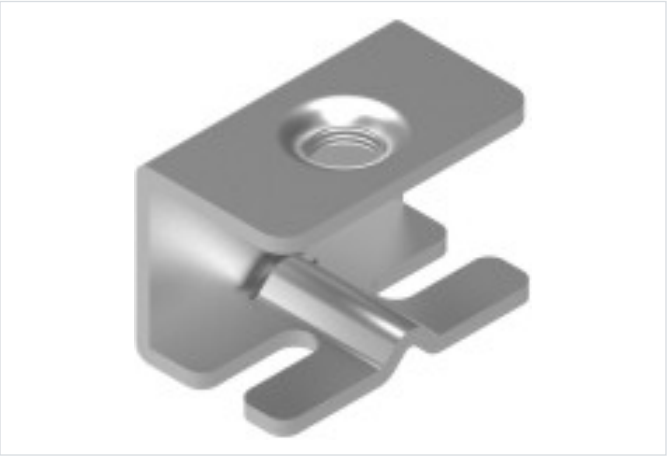

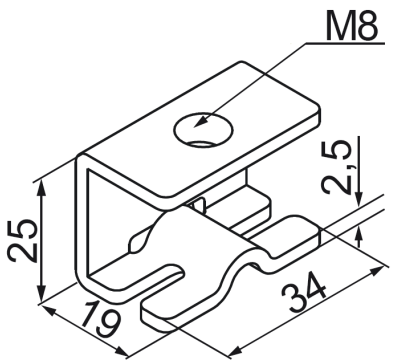

- Umožňuje montáž závesu WD... na strop pomocou závitovej tyče. Spojka zaisťuje pevné spojenie medzi tyčou a závesom.

Materiál

- S - oceľ pozinkovaná metódou Sendzimir STN EN 10346:2015

Dostupné povrchové úpravy:

- FP - zinkované metódou zinkových lamiel STN EN ISO 10683:2018
- E - nerezová oceľ
- L - lakovanie v štandardnej farbe RAL

Verzie

Symbol	Katalógové číslo	Maximálne zaťaženie Fmax (kN)	Hmotnosť 1 ks (kg)	Množstvo (ks)
LUWD S	920100	0.55	0.03	100

Príklady použitia

