Káblové nosné systémy › Nosné a montážne prvky › Spojovacie prvky

LKZU... Oceľové lanko s kotvou a univerzálnou svorkou SWL=25 kg - galvanický zinok



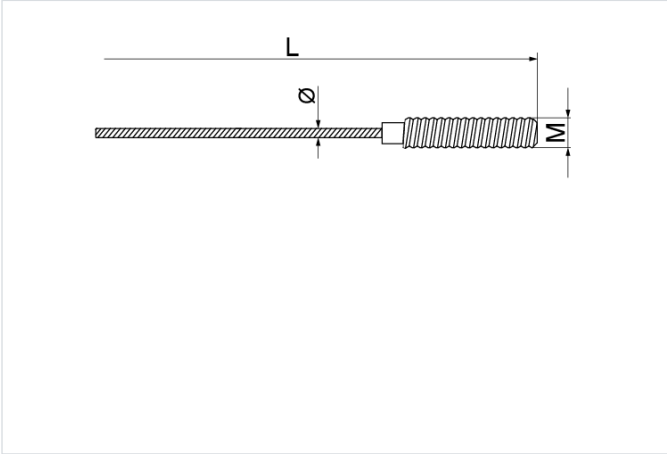

- Zavesenie svietidiel, káblov, reproduktorov, poplachových senzorov, značení, rúr a pod. na betónové stropy pomocou kotvy, ktorá je súčasťou súpravy.

Materiál

- G - galvanicky pozinkovaná oceľ STN EN ISO 2081

Verzie

Symbol	Katalógové číslo	Rozmer M (mm)	Rozmer o (mm)	Rozmer L	Rozmer a (mm)	Maximálne zaťaženie Fmax (kN)	Množstvo (ks)
LKZU1/1 G	670020	6	1.50	1,000	8	0.25	10
LKZU1/2 G	670021	6	1.50	2,000	8	0.25	10
LKZU1/3 G	670022	6	1.50	3,000	8	0.25	10
LKZU1/4 G	670023	6	1.50	4,000	8	0.25	10
LKZU1/5 G	670024	6	1.50	5,000	8	0.25	10
LKZU1/6 G	670025	6	1.50	6,000	8	0.25	10
LKZU1/7 G	670026	6	1.50	7,000	8	0.25	10
LKZU1/8 G	670027	6	1.50	8,000	8	0.25	10
LKZU1/9 G	670028	6	1.50	9,000	8	0.25	10
LKZU1/10 G	670029	6	1.50	10,000	8	0.25	10
LKZU2/1 G	670030	8	2	1,000	8	0.55	10
LKZU2/2 G	670031	8	2	2,000	8	0.55	10
LKZU2/3 G	670032	8	2	3,000	8	0.55	10
LKZU2/4 G	670033	8	2	4,000	8	0.55	10
LKZU2/5 G	670034	8	2	5,000	8	0.55	10
LKZU2/6 G	670035	8	2	6,000	8	0.55	10
LKZU2/7 G	670036	8	2	7,000	8	0.55	10
LKZU2/8 G	670037	8	2	8,000	8	0.55	10
LKZU2/9 G	670038	8	2	9,000	8	0.55	10
LKZU2/10 G	670039	8	2	10,000	8	0.55	10