Káblové nosné systémy › Nosné a montážne prvky › Uholníky

LCWT... Spojka C-uholníka



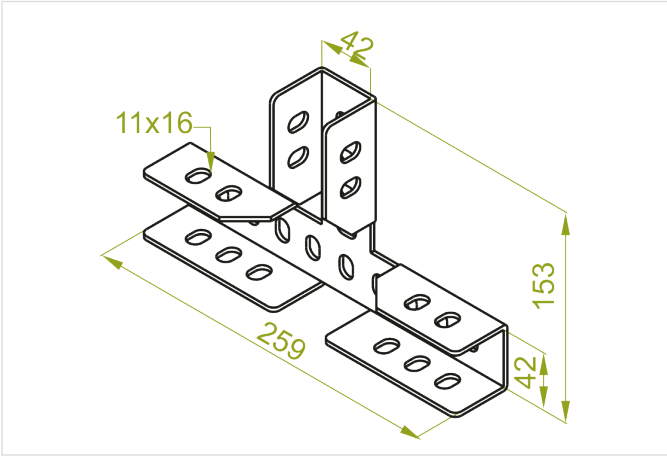

Hrúbka plechu: 3.0 mm

- Budovanie samostatne stojacich konštrukcií z profilov so šírkou 50, 80 a 100 mm.

Materiál

- S - oceľ pozinkovaná metódou Sendzimir STN EN 10346:2015

Dostupné povrchové úpravy:

- F - žiarovo zinkovaná oceľ STN EN ISO 1461:2023
- E - nerezová oceľ
- L - lakovanie v štandardnej farbe RAL

Doplňujúce informácie

- Vlastnosti a výhody
- -rýchly spôsob vytvárania priestorovej konštrukcie z profilov
- -výrezy umožňujú montáž „čelom k čelu“ alebo priechodne
- -pevné a stabilné spojenie profilov
- -perforácia vhodná pre všetky profily 40H40 a 41H41
- -možnosť použitia štandardných skrutiek na všetkých stranách profilu

Verzie

Symbol	Hmotnosť 1 ks (kg)	Katalógové číslo	Množstvo (ks)
LCWT S	0.78	661403	10

Príklady použitia



