Káblové nosné systémy › Nosné a montážne prvky › Uholníky

LCWT... Spojka C-uholníka

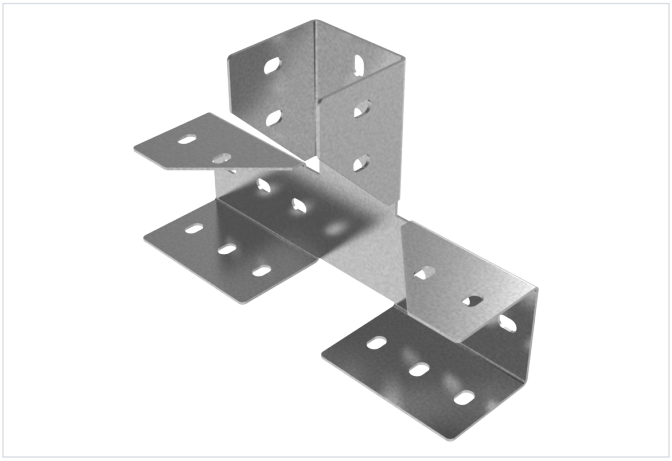

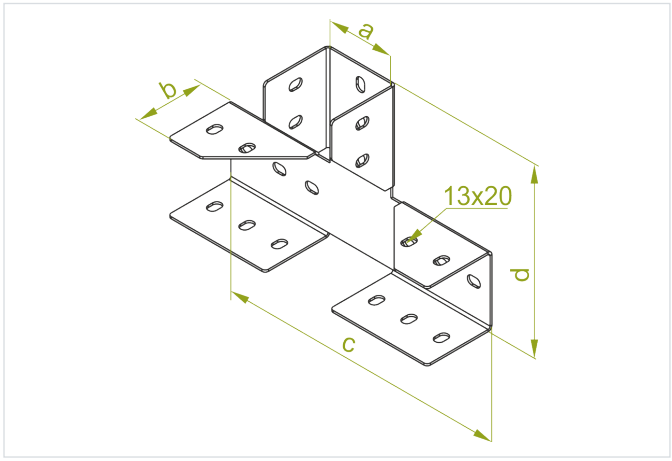

Hrúbka plechu: 3.0 mm

- Budovanie samostatne stojacich konštrukcií z profilov so šírkou 50, 80 a 100 mm.

Materiál

- S - oceľ pozinkovaná metódou Sendzimir STN EN 10346:2015

Dostupné povrchové úpravy:

- F - žiarovo zinkovaná oceľ STN EN ISO 1461:2023
- E - nerezová oceľ
- L - lakovanie v štandardnej farbe RAL

Verzie

Symbol	Rozmer a (mm)	Rozmer b (mm)	Rozmery c (mm)	Rozmer d (mm)	Hmotnosť 1 ks (kg)	Katalógové číslo	Množstvo (ks)
LCWT50 S	52	50	350	203	1.36	665005	10
LCWT80 S	82	80	380	233	2.23	668005	5
LCWT100 S	102	100	400	253	2.78	661005	5