LCWL... Spojka C-uholníka pravouhlá ľavá



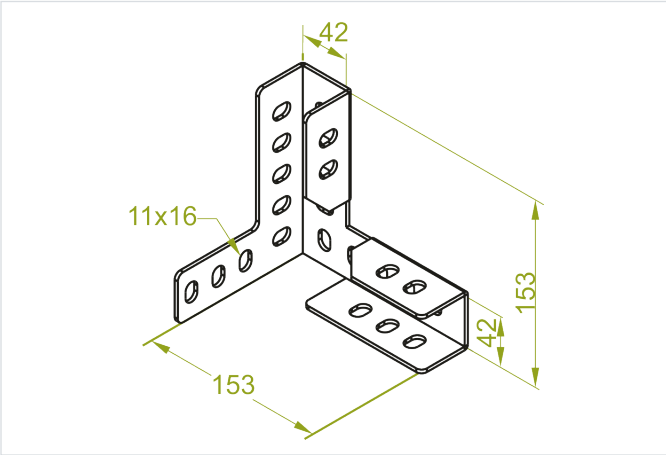

- Budovanie samostatne stojacich konštrukcií z profilov so šírkou 40 a 41 mm.

Materiál

- S - oceľ pozinkovaná metódou Sendzimir STN EN 10346:2015

Dostupné povrchové úpravy:

- F - žiarovo zinkovaná oceľ STN EN ISO 1461:2023
- E - nerezová oceľ
- L - lakovanie v štandardnej farbe RAL

Doplňujúce informácie

- Rýchly spôsob vytvárania priestorových konštrukcií z profilov
- Výrezy umožňujú montáž profilov „na čelo“ alebo priechodne
- Perforácia prispôsobená všetkým profilom 40H40 a 41H41
- Možno skrutkovať štandardnými skrutkami na každej strane profilu

Verzie

Symbol	Hrúbka plechu	Hmotnosť 1 ks (kg)	Katalógové číslo	Množstvo (ks)	Rozmer a (mm)	Rozmer b (mm)	Rozmery c (mm)
LCWLL S	3.0 mm	0.64	661402	10			
LCWLL50 S	3.0 mm	1.15	665003	10	52	50	203
LCWLL80 S	3.0 mm	1.93	668003	5	82	80	233
LCWLL100 S	3.0 mm	2.45	661003	5	102	100	253

Príklady použitia



