LCWCZ... Spojka C-uholníka



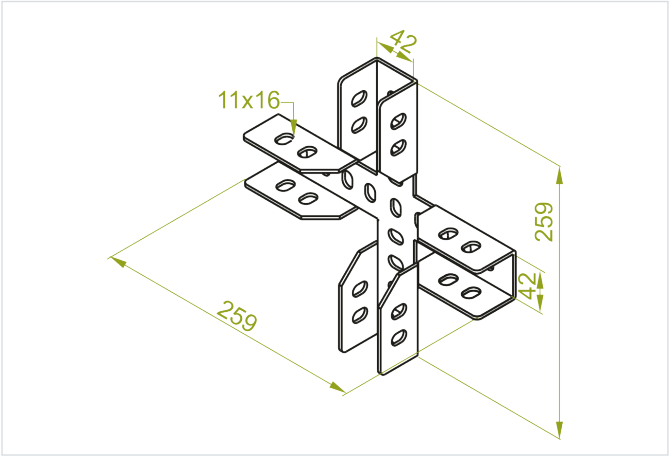

Hrúbka plechu: 3.0 mm

- Budovanie samostatne stojacich konštrukcií z profilov so šírkou 50, 80 a 100 mm.

Materiál

- S - oceľ pozinkovaná metódou Sendzimir STN EN 10346:2015

Dostupné povrchové úpravy:

- F - žiarovo zinkovaná oceľ STN EN ISO 1461:2023
- E - nerezová oceľ
- L - lakovanie v štandardnej farbe RAL

Doplňujúce informácie

- Rýchly spôsob vytvárania priestorových konštrukcií z profilov
- Výrezy umožňujú montáž profilov „na čelo“ alebo priechodne
- Možno skrutkovať štandardnými skrutkami na každej strane profilu

Verzie

Symbol	Hmotnosť 1 ks (kg)	Katalógové číslo	Množstvo (ks)
LCWCZ S	0.97	661404	10

Príklady použitia

