Káblové nosné systémy › Nosné a montážne prvky › Uholníky

LCW20H10... Spojka C-uholníka



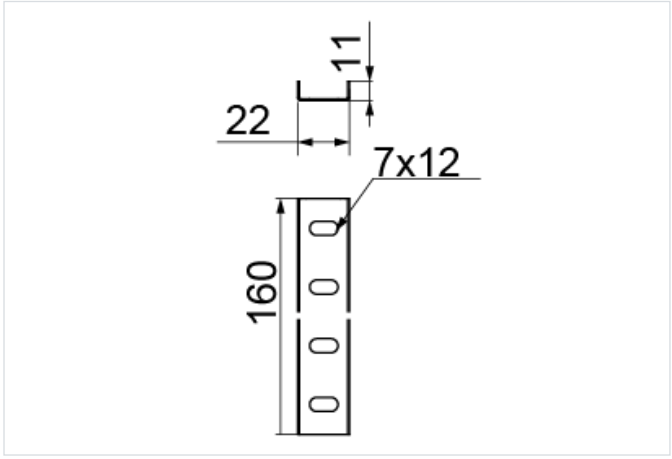

Hrúbka plechu: 1.5 mm

- Spájanie kanálov.

Materiál

- S - oceľ pozinkovaná metódou Sendzimir STN EN 10346:2015

Dostupné povrchové úpravy:

- F - žiarovo zinkovaná oceľ STN EN ISO 1461:2023
- L - lakovanie v štandardnej farbe RAL

Verzie

Symbol	Hmotnosť 1 ks (kg)	Katalógové číslo	Množstvo (ks)
LCW20H10 S	0.07	669000	100