Káblové nosné systémy › Nosné a montážne prvky › Uholníky

LCTV2... Spojka C-uholníka 45° - zinkové lamely



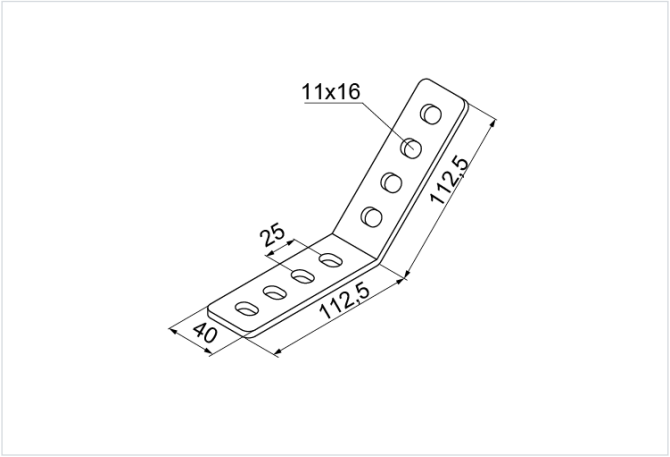

Hrúbka plechu: 5.0 mm
Výrobok určený na vysoké zaťaženie: áno

- Budovanie samostatne stojacich konštrukcií z profilov so šírkou 40 a 41 mm.

Materiál

- FP - zinkované metódou zinkových lamiel STN EN ISO 10683:2018

Dostupné povrchové úpravy:

- E - nerezová oceľ
- L - lakovanie v štandardnej farbe RAL

Doplňujúce informácie

- Rýchly spôsob vytvárania priestorových konštrukcií z profilov
- Perforácia prispôsobená všetkým profilom 40H40 a 41H41

Verzie

Symbol	Hmotnosť 1 ks (kg)	Katalógové číslo	Množstvo (ks)
LCTV2 FP	0.32	664003	20

Príklady použitia

