LCSP2... Spojka C-uholníka 90° - zinkové lamely

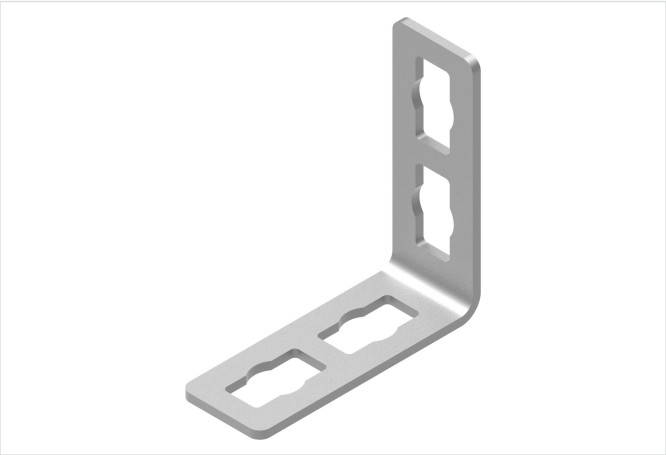

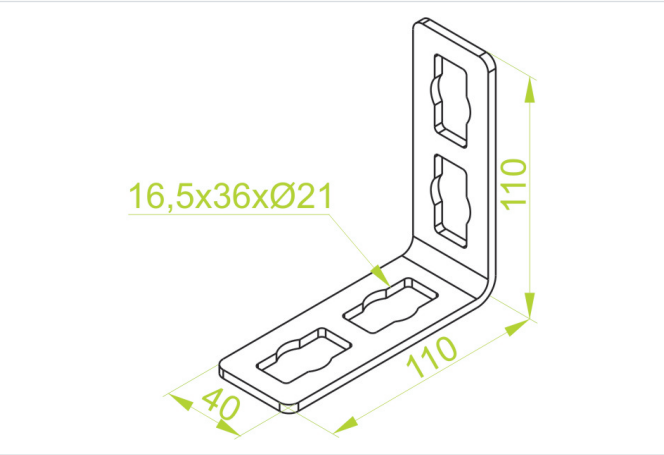

Hrúbka plechu: 4.0 mm
rýchla montáž: áno

- Na spájanie samostatne stojacich konštrukcií z profilov so šírkou a výškou 41 mm pomocou profilovej matice NSP.

Materiál

- FP - zinkované metódou zinkových lamiel STN EN ISO 10683:2018

Dostupné povrchové úpravy:

- E - nerezová oceľ
- L - lakovanie v štandardnej farbe RAL

Doplňujúce informácie

- Urýchľuje výstavbu konštrukcií z profilov 41x41 pomocou kosoštvorcovej matice na rýchlu montáž NSP.

Verzie

Symbol	Katalógové číslo	Hmotnosť 1 ks (kg)	Množstvo (ks)
LCSP2 FP	650812	0.19	20

Príklady použitia

