LCO7... Spojka C-uholníka - zinkové lamely

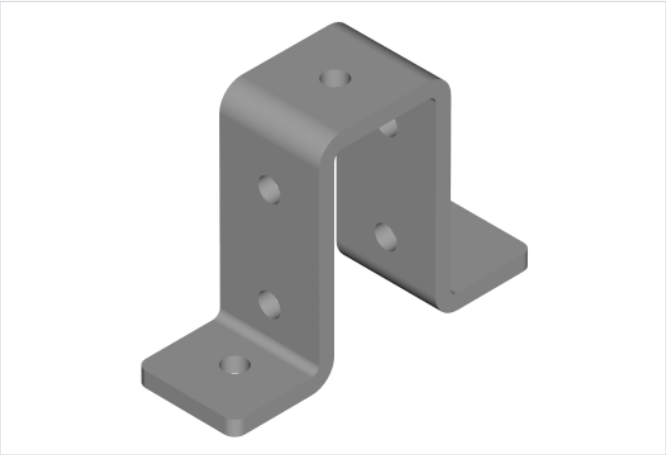

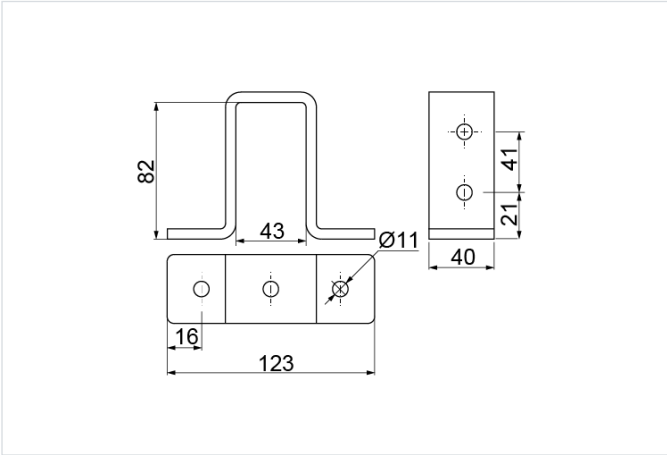

Hrúbka plechu: 6.0 mm

- Budovanie samostatne stojacich konštrukcií z profilov so šírkou 40 a 41 mm.

Materiál

- FP - zinkované metódou zinkových lamiel STN EN ISO 10683:2018

Dostupné povrchové úpravy:

- E - nerezová oceľ
- L - lakovanie v štandardnej farbe RAL

Doplňujúce informácie

- Na montáž odporúčame SRM10... v počte podľa počtu otvorov v spojke

Verzie

Symbol	Hmotnosť 1 ks (kg)	Katalógové číslo	Množstvo (ks)
LCO7 FP	0.52	667700	30

Príklady použitia

