LCM41H21... Spojka C-uholníka - žiarový zinok



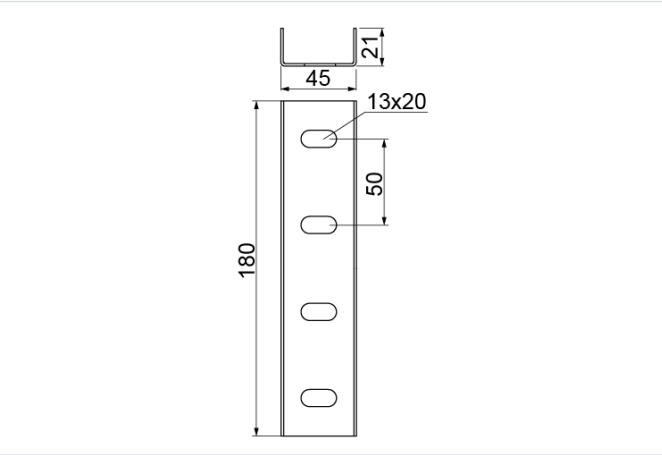

Hrúbka plechu: 1.5 mm

- Spájanie profilov CM...41H21F.

Materiál

- F - žiarovo zinkovaná oceľ STN EN ISO 1461:2023

Dostupné povrchové úpravy:

- L - lakovanie v štandardnej farbe RAL

Verzie

Symbol	Katalógové číslo	Hmotnosť 1 ks (kg)	Množstvo (ks)
LCM41H21 F	620301	0.14	100