LCK13... Spojka C-uholníka - zinkové lamely



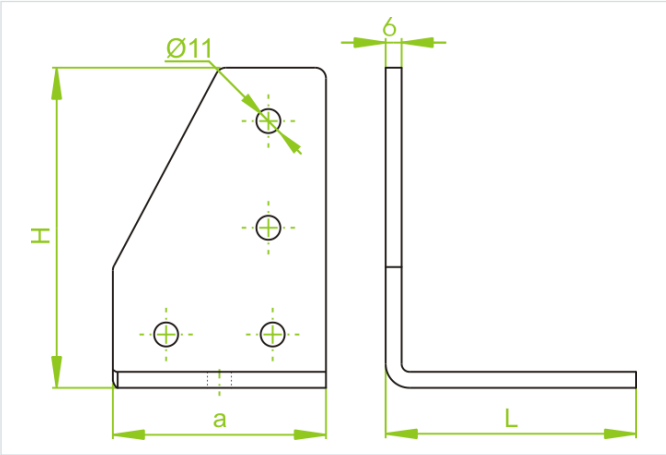

Hrúbka plechu: 6.0 mm

- Budovanie samostatne stojacich konštrukcií z profilov so šírkou 40 a 41 mm.

Materiál

- FP - zinkované metódou zinkových lamiel STN EN ISO 10683:2018

Dostupné povrchové úpravy:

- E - nerezová oceľ
- L - lakovanie v štandardnej farbe RAL

Doplňujúce informácie

- Na montáž odporúčame SRM10... v počte podľa počtu otvorov v spojke

Verzie

Symbol	Šírka a (mm)	Výška H (mm)	Dĺžka L (mm)	Hmotnosť 1 ks (kg)	Katalógové číslo	Množstvo (ks)
LCK13 FP	80	120	94	0.55	665300	20

Príklady použitia

