Káblové nosné systémy › Nosné a montážne prvky › Uholníky

LC70H50... Spojka C-uholníka - žiarový zinok



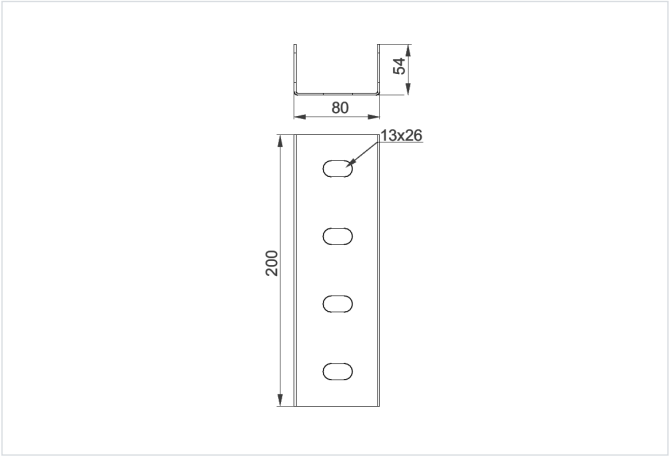

Hrúbka plechu: 4.0 mm
Nový výrobok: áno

- Spájanie kanálov.

Materiál

- F - žiarovo zinkovaná oceľ STN EN ISO 1461:2023

Dostupné povrchové úpravy:

- E - nerezová oceľ
- L - lakovanie v štandardnej farbe RAL

Verzie

Symbol	Katalógové číslo	Hmotnosť 1 ks (kg)	Množstvo (ks)
LC70H50 F	662000	0.77	20