Káblové nosné systémy › Nosné a montážne prvky › Uholníky

KT...30H30... Uholník

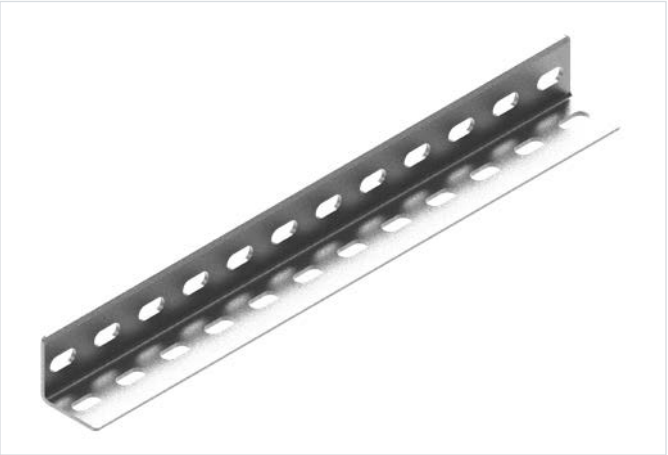

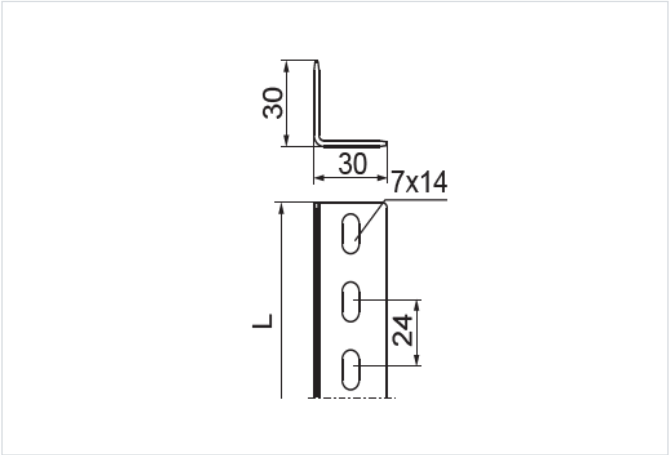

Nový výrobok: áno

- Nosné prvky pre inštaláciu elektrických skríň, regálov, stojanov, rámov a nosných konštrukcií.

Materiál

- S – oceľ pozinkovaná metódou Sendzimir STN EN 10346:2015

Na objednávku:

- F - oceľ žiarovo zinkovaná ponorom STN EN ISO 1461:2023
- E - nerezová oceľ
- L - lakovanie v štandardnej palete RAL

Verzie

Symbol	Hrúbka plechu	Katalógové číslo	Dĺžka L (mm)	Hmotnosť 1 ks (kg)	Množstvo v balení (ks / m)
HRÚBKA PLECHU: 1.2 MM					
KTD30H30/2 S	1.2 mm	620123	2 000	0.92	10 / 20
KTD30H30/3 S	1.2 mm	620124	3 000	2.07	10 / 30
HRÚBKA PLECHU: 1.5 MM					
KTP30H30/2 S	1.5 mm	620125	2 000	1.15	10 / 20
KTP30H30/3 S	1.5 mm	620126	3 000	1.72	10 / 30