Káblové nosné systémy › Nosné a montážne prvky › Uholníky

KTC30H30... N Uholník

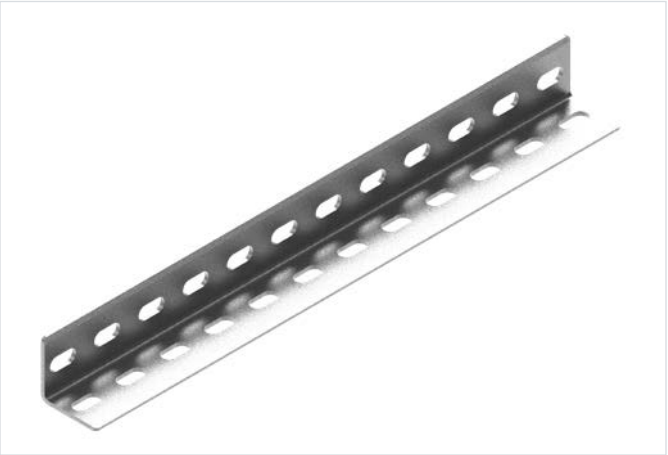

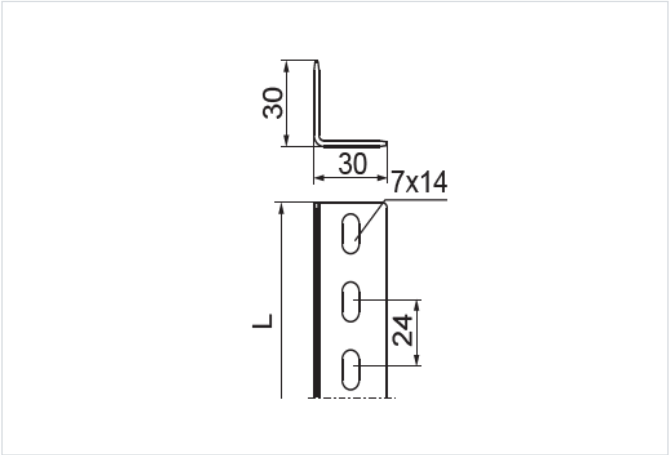

Hrúbka plechu: 2.0 mm
Nový výrobok: áno

- Nosné prvky pre inštaláciu elektrických skríň, regálov, stojanov, rámov a nosných konštrukcií.

Materiál

- S – oceľ pozinkovaná metódou Sendzimir STN EN 10346:2015

Na objednávku:

- F - oceľ žiarovo zinkovaná ponorom STN EN ISO 1461:2023
- E - nerezová oceľ
- L - lakovanie v štandardnej palete RAL

Verzie

Symbol	Katalógové číslo	Dĺžka L (mm)	Hmotnosť 1 ks (kg)	Množstvo v balení (ks / m)
KTC30H30/2N S	620127	2 000	1.46	10 / 20
KTC30H30/3N S	620128	3 000	2.19	10 / 30