KR... BIS RapidStrut Lišt. spoj. 90° - galvanický zinok

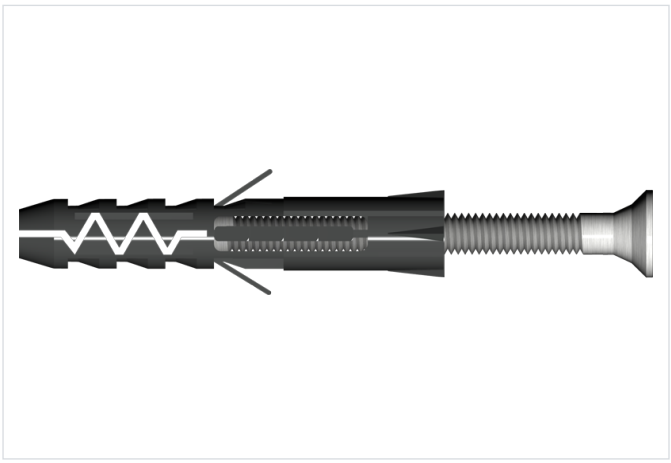

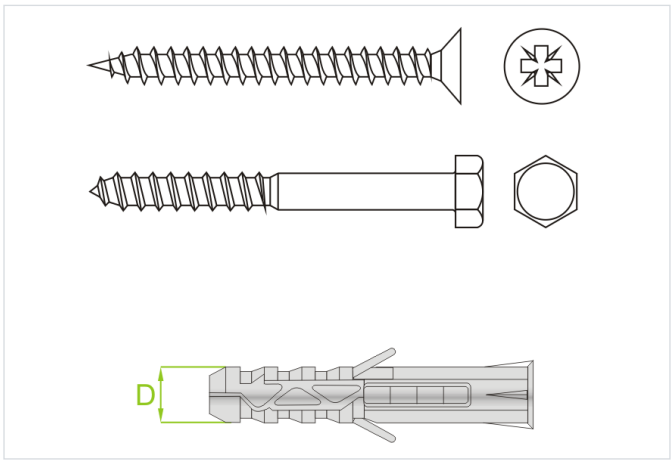

- Montáž konštrukcie, zavesenie káblových trás k betónovému podkladu.

Materiál

- G - galvanicky pozinkovaná oceľ STN EN ISO 2081

Dostupné povrchové úpravy:

- E - nerezová oceľ

Verzie

Symbol	tvar hlavy skrutky	Rozmer d (mm)	Dĺžka L (mm)	Katalógové číslo	Množstvo (ks)
KR3,5/6x35 G	+	6	35	650139	100
KR3,5/6x50 G	+	6	50	650239	100
KR4/8x40 G	+	8	40	650339	100
KR4/8x60 G	+	8	60	650439	100
KR5/10x50 G	+	10	50	650539	100
KR6/10x60 G	o	10	60	650639	100
KR6/10x80 G	o	10	80	650739	100
KR6/10x100 G	o	10	100	650839	100
KR6/10x120 G	o	10	120	650939	100
KR8/12x60 G	o	12	60	651039	100
KR8/12x80 G	o	12	80	651139	100
KR8/12x100 G	o	12	100	651239	100
KR8/12x120 G	o	12	120	651339	100
KR10/14x120 G	o	14	120	651439	100
KR10/14x140 G	o	14	140	651539	100
KR10/14x160 G	o	14	160	651639	100