KO 90 OTW Káblová objímka 65-90 mm



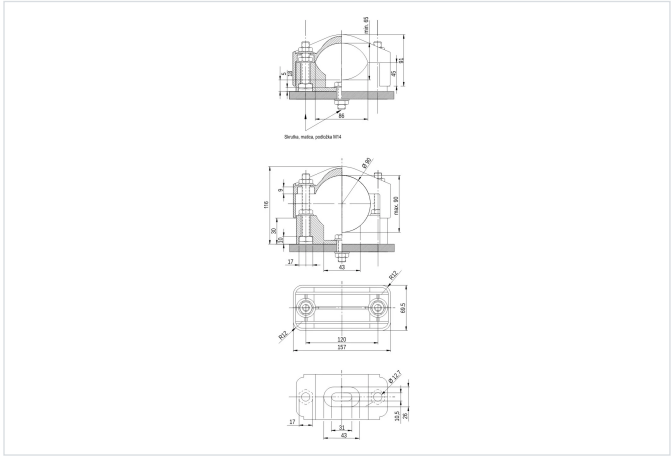

- Priemer káblov od 65 do 90 mm
- Objímka so stredovým otvorom v spodsnej časti.
- Okrem vedenia káblových trás, môže slúžiť aj na upevnenie silových káblov v káblovom priestore základu rozvádzača.
- Objímka dodávaná bez spojovacieho materiálu.

Farba

- Čierna podľa RAL

Materiál

- PA 6 GF30
- Alebo na objednávku PA 6 GF30 VO (obsahuje spomaľovače horenia)

Certifikáty

- CE a triedy B (EN 61914:2009)

Verzie

Symbol	Katalógové číslo	Materiál
KO 90 OTW	304000018	PA 6 GF30
KO 90 OTW VO	304000054	PA 6 GF30 VO