KO 75 Káblová objímka 48-75 mm



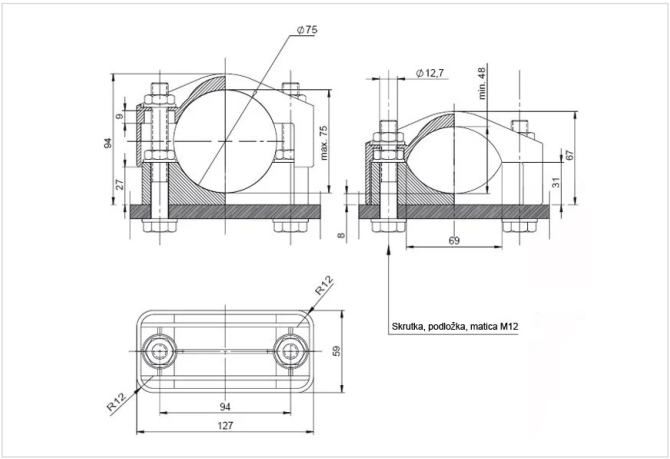

- Priemer káblov od 48 do 75 mm
- Okrem vedenia káblových trás, môže slúžiť aj na upevnenie silových káblov v káblovom priestore základu rozvádzača.
- Objímka dodávaná bez spojovacieho materiálu.

Farba

- Čierna podľa RAL

Materiál

- PA 6 GF30
- Alebo na objednávku PA 6 GF30 VO (obsahuje spomaľovače horenia)

Certifikáty

- CE a triedy B (EN 61914:2009)

Verzie

Symbol	Katalógové číslo	Materiál
KO 75	304000017	PA 6 GF30
KO 75 VO	304000046	PA 6 GF30 VO

Príklady použitia

