# KO 75 DYS Káblová objímka 48-75 mm



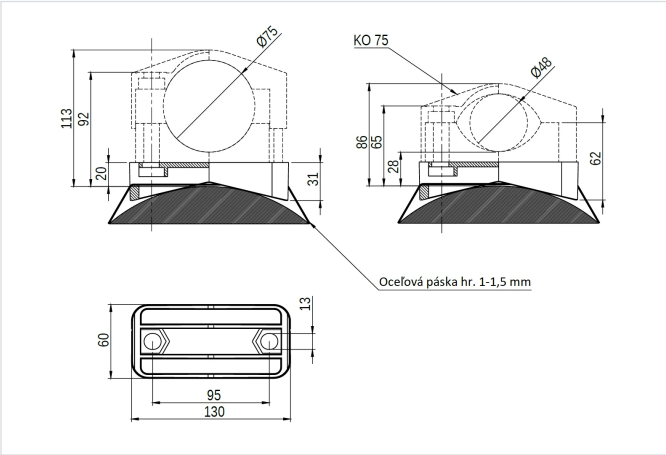


- Priemer káblov od 48 do 75 mm
- Okrem vedenia káblových trás, môže slúžiť aj na upevnenie silových káblov na oblom stĺpe.
- Objímka dodávaná bez spojovacieho materiálu.

## Farba

- Čierna podľa RAL

## Materiál

- PA 6 GF30
- Alebo na objednávku PA 6 GF30 VO (obsahuje spomaľovače horenia)

## Certifikáty

- CE a triedy B (EN 61914:2009)

## Verzie

| Symbol | Katalógové číslo | Materiál |
|---|---|---|
| **KO 75 DYS** | 304000086 | PA 6 GF30 |
| **KO 75 DYS VO** | 304000087 | PA 6 GF30 VO |