KO 54 DYS Káblová objímka 35-54 mm



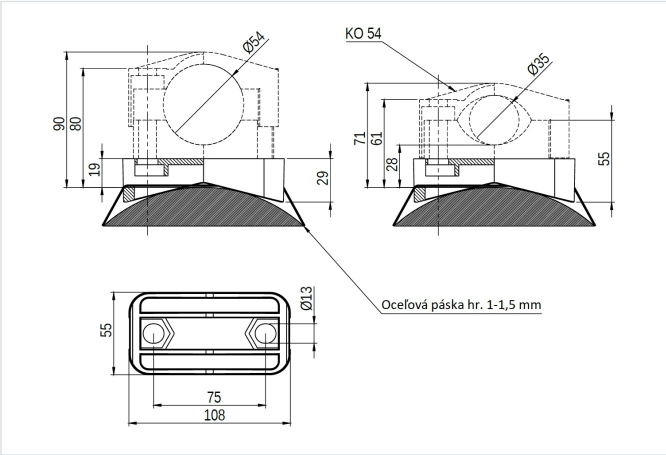

- Priemer káblov od 35 do 54 mm
- Okrem vedenia káblových trás, môže slúžiť aj na upevnenie silových káblov na oblom stĺpe.
- Objímka dodávaná bez spojovacieho materiálu.

Farba

- Čierna podľa RAL

Materiál

- PA 6 GF30
- Alebo na objednávku PA 6 GF30 VO (obsahuje spomaľovače horenia)

Certifikáty

- CE a triedy B (EN 61914:2009)

Verzie

Symbol	Katalógové číslo	Materiál
KO 54 DYS	304000084	PA 6 GF30
KO 54 DYS VO	304000085	PA 6 GF30 VO