KO 40 OTW Káblová objímka 27-40 mm



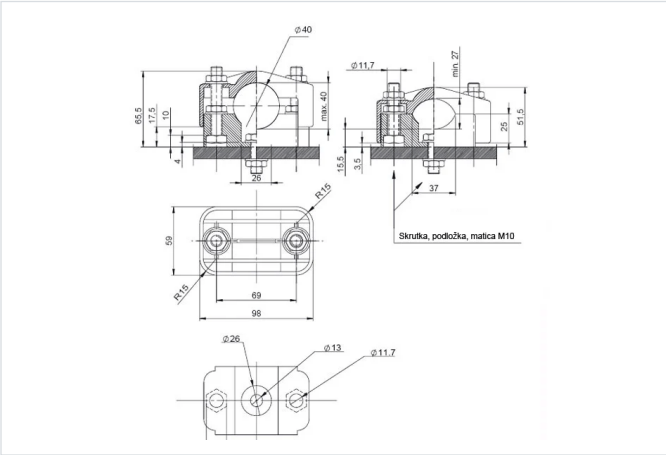

- Priemer káblov od 27 do 40 mm
- Objímka so stredovým otvorom v spodnej časti.
- Okrem vedenia káblových trás, môže slúžiť aj na upevnenie silových káblov v káblovom priestore základu rozvádzača.
- Objímka dodávaná bez spojovacieho materiálu.

Farba

- Čierna podľa RAL

Materiál

- PA 6 GF30
- Alebo na objednávku PA 6 GF30 VO (obsahuje spomaľovače horenia)

Certifikáty

- CE a triedy B (EN 61914:2009)

Verzie

Symbol	Katalógové číslo	Materiál
KO 40 OTW	304000019	PA 6 GF30
KO 40 OTW VO	304000040	PA 6 GF30 VO

Príklady použitia

