KO 40 DYS Káblová objímka 27-40 mm



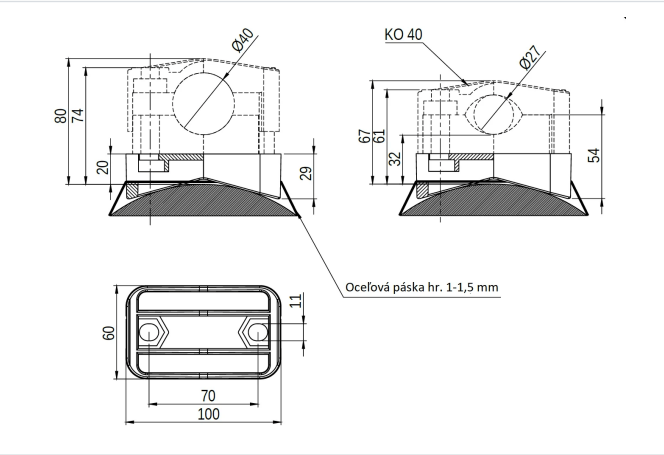

- Priemer káblov od 27 do 40 mm
- Okrem vedenia káblových trás, môže slúžiť aj na upevnenie silových káblov na oblom stĺpe.
- Objímka dodávaná bez spojovacieho materiálu.

Farba

- Čierna podľa RAL

Materiál

- PA 6 GF30
- Alebo na objednávku PA 6 GF30 VO (obsahuje spomaľovače horenia)

Certifikáty

- CE a triedy B (EN 61914:2009)

Verzie

Symbol	Katalógové číslo	Materiál
KO 40 DYS	304000080	PA 6 GF30
KO 40 DYS VO	304000081	PA 6 GF30 VO