KO 40/2 Káblová objímka 2x (27-40mm)



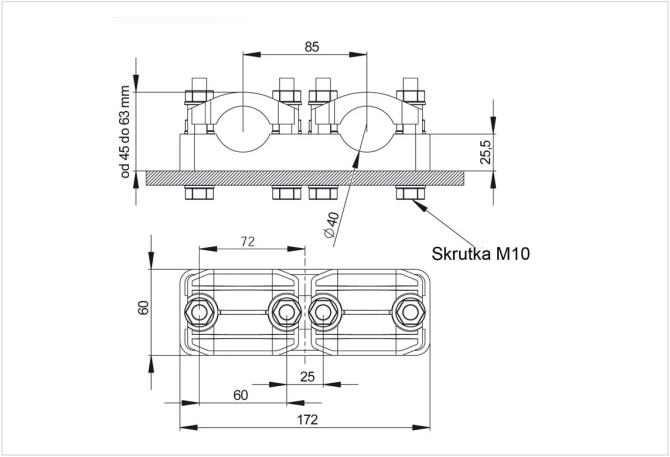

- Objímka s umiestnením 2 káblov od 27 do 40 mm vedľa seba .
- Slúži na vedenie káblových trás.
- Zaberá menej miesta ako 2 objímky KO 40 vedľa seba
- Objímka dodávaná bez spojovacieho materiálu.

Farba

- Čierna podľa RAL

Materiál

- PA 6 GF30
- Alebo na objednávku PA 6 GF30 VO (obsahuje spomaľovače horenia)

Certifikáty

- CE a triedy B (EN 61914:2009)

Verzie

Symbol	Katalógové číslo	Materiál
KO 40/2	304000024	PA 6 GF30
KO 40/2 VO	304000043	PA 6 GF30 VO