KO 3 78-95 Káblová objímka 3x(78-95mm)



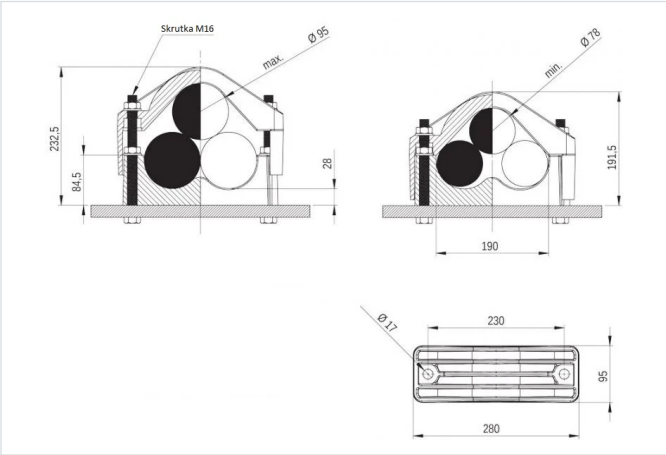

- Priemer káblov 78-95mm
- Objímka vhodná na upevnenie 3 káblov do trojuholníka .
- Slúži na vedenie káblových trás.
- Objímka dodávaná bez spojovacieho materiálu.

Farba

- Čierna podľa RAL

Materiál

- PA 6 GF30
- Alebo na objednávku PA 6 GF30 VO (obsahuje spomaľovače horenia)

Certifikáty

- CE a triedy B (EN 61914:2009)

Verzie

Symbol	Katalógové číslo	Materiál
KO 3 78-95	304000065	PA 6 GF30
KO 3 78-95 VO	304000066	PA 6 GF30 VO

Príklady použitia

