KO 3 63-80 Káblová objímka 3x(63-80 mm)



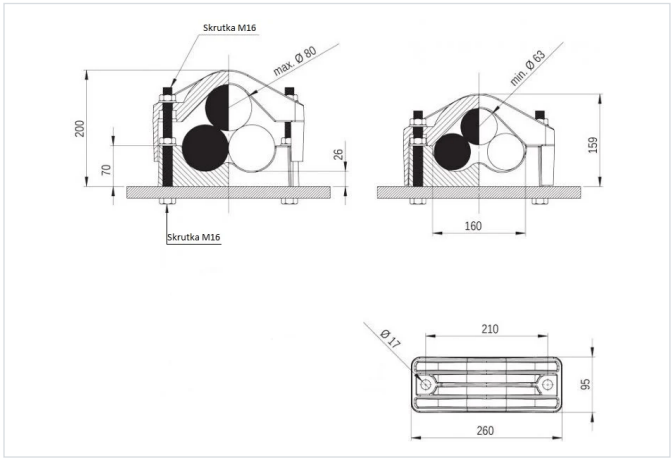

- Priemer káblov 63 - 80 mm
- Objímka vhodná na upevnenie 3 káblov do trojuholníka .
- Slúži na vedenie káblových trás.
- Objímka dodávaná bez spojovacieho materiálu.

Farba

- Čierna podľa RAL

Materiál

- PA 6 GF30
- Alebo na objednávku PA 6 GF30 VO (obsahuje spomaľovače horenia)

Certifikáty

- CE a triedy B (EN 61914:2009)

Verzie

Symbol	Katalógové číslo	Materiál
KO 3 63-80	304000063	PA 6 GF30
KO 3 63-80 VO	304000064	PA 6 GF30 VO

Príklady použitia

