KO 3 37-52 Káblová objímka 3x(37-52mm)



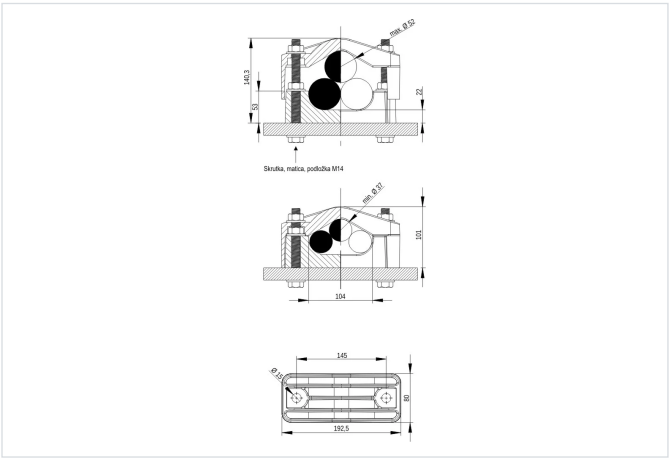

- Priemer káblov 37-52mm
- Objímka vhodná na upevnenie 3 káblov do trojuholníka .
- Slúži na vedenie káblových trás.
- Objímka dodávaná bez spojovacieho materiálu.

Farba

- Čierna podľa RAL

Materiál

- PA 6 GF30
- Alebo na objednávku PA 6 GF30 VO (obsahuje spomaľovače horenia)

Certifikáty

- CE a triedy B (EN 61914:2009)

Verzie

Symbol	Katalógové číslo	Materiál
KO 3 37-52	304000033	PA 6 GF30
KO 3 37-52 VO	304000061	PA 6 GF30 VO

Príklady použitia

