KO 3 32-47 Káblová objímka 3x(32-47mm)



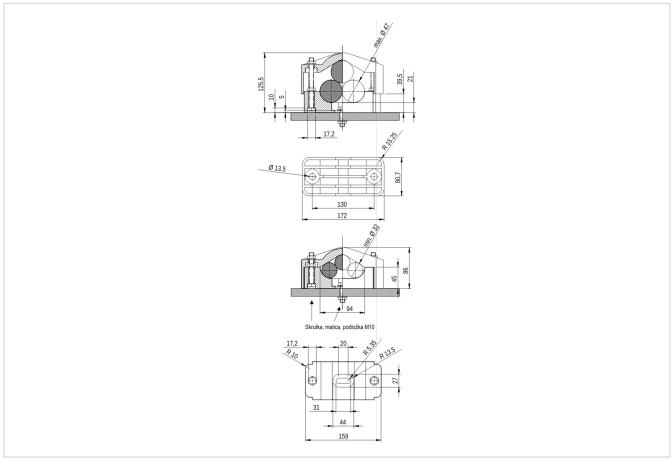

- Priemer káblov 32-47 mm
- Objímka so stredovým otvorom v spodnej časti.
- Objímka vhodná na upevnenie 3 káblov do trojuholníka .
- Slúži na vedenie káblových trás.
- Objímka dodávaná bez spojovacieho materiálu.

Farba

- Čierna podľa RAL

Materiál

- PA 6 GF30
- Alebo na objednávku PA 6 GF30 VO (obsahuje spomaľovače horenia)

Certifikáty

- CE a triedy B (EN 61914:2009)

Verzie

Symbol	Katalógové číslo	Materiál
KO 3 32-47	304000029	PA 6 GF30
KO 3 32-47 VO	304000060	PA 6 GF30 VO

Príklady použitia

