Káblové nosné systémy › Nosné a montážne prvky › Káblové objímky

KO-18 Káblová objímka 10-18mm



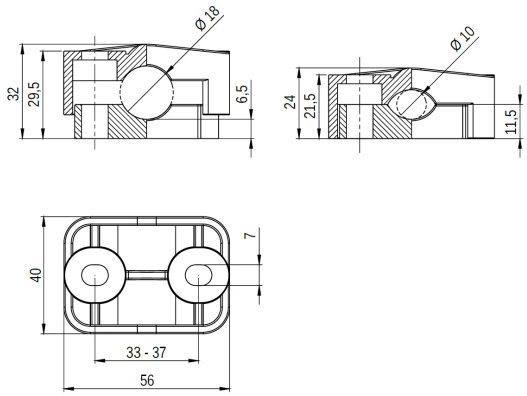

- Priemer káblov 10-18mm
- Slúži na vedenie káblových trás.
- Objímka dodávaná bez spojovacieho materiálu.

Farba

- Čierna podľa RAL

Materiál

- PA 6 GF30
- Alebo na objednávku PA 6 GF30 VO (obsahuje spomaľovače horenia)

Certifikáty

- CE a triedy B (EN 61914:2009)

Verzie

Symbol	Katalógové číslo	Materiál
KO-18	304000077	PA 6 GF30
KO 4 13-32	304000078	PA 6 GF30 VO